Масштаб 1:1

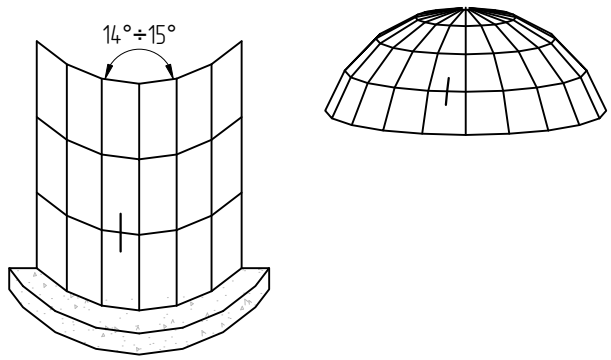

Размер зуба наружного стекла в зависимости от угла разворота конструкций см. в таблице остекления

158

AYPC USKL60 0101

AYPC USKL60 0101

10

FRK215

14°÷15°

7°–7,5°

AYPC USKL60 0101

AYPC USKL60 0701

Thermalband

4,8x16 DIN7982

AYPC USKL60 0984

Эластопрокладка

100x20

AYPC USKL60 0911

AYPC F50 0912

2/4xPE50x15

AYPC F50 0912

LBM50x12

AYPC USKL60 0911

100x20

4,8x16 DIN7982

AYPC USKL60 0701

Thermalband

Эластопрокладка

AYPC USKL60 0984

19

19

110

8

6

2

32