Масштаб 1:1

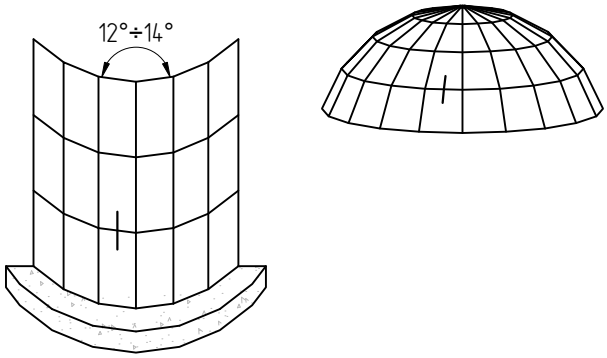

Размер зуба наружного стекла в зависимости от угла разворота конструкций см. в таблице остекления

158
AYPC USKL60 0101
AYPC USKL60 0101
AYPC USKL60 0701
Thermoband
4,8x16 DIN7982
AYPC USKL60 0983
AYPC USKL60 0911
AYPC F50 0912
AYPC F50 0912
2/4xPE28x13
12°÷14°
6°-7°
10
FRK215
16
16
4,8x16 DIN7982
AYPC USKL60 0983
AYPC USKL60 0701
Thermoband
110
8
6
2
32