Масштаб 1:1

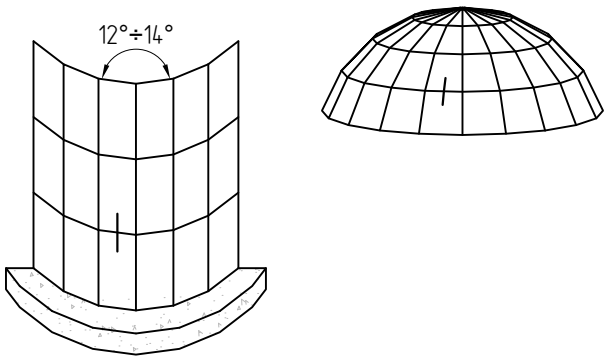

Размер зуба наружного стекла в зависимости от угла разворота конструкций см. в таблице остекления

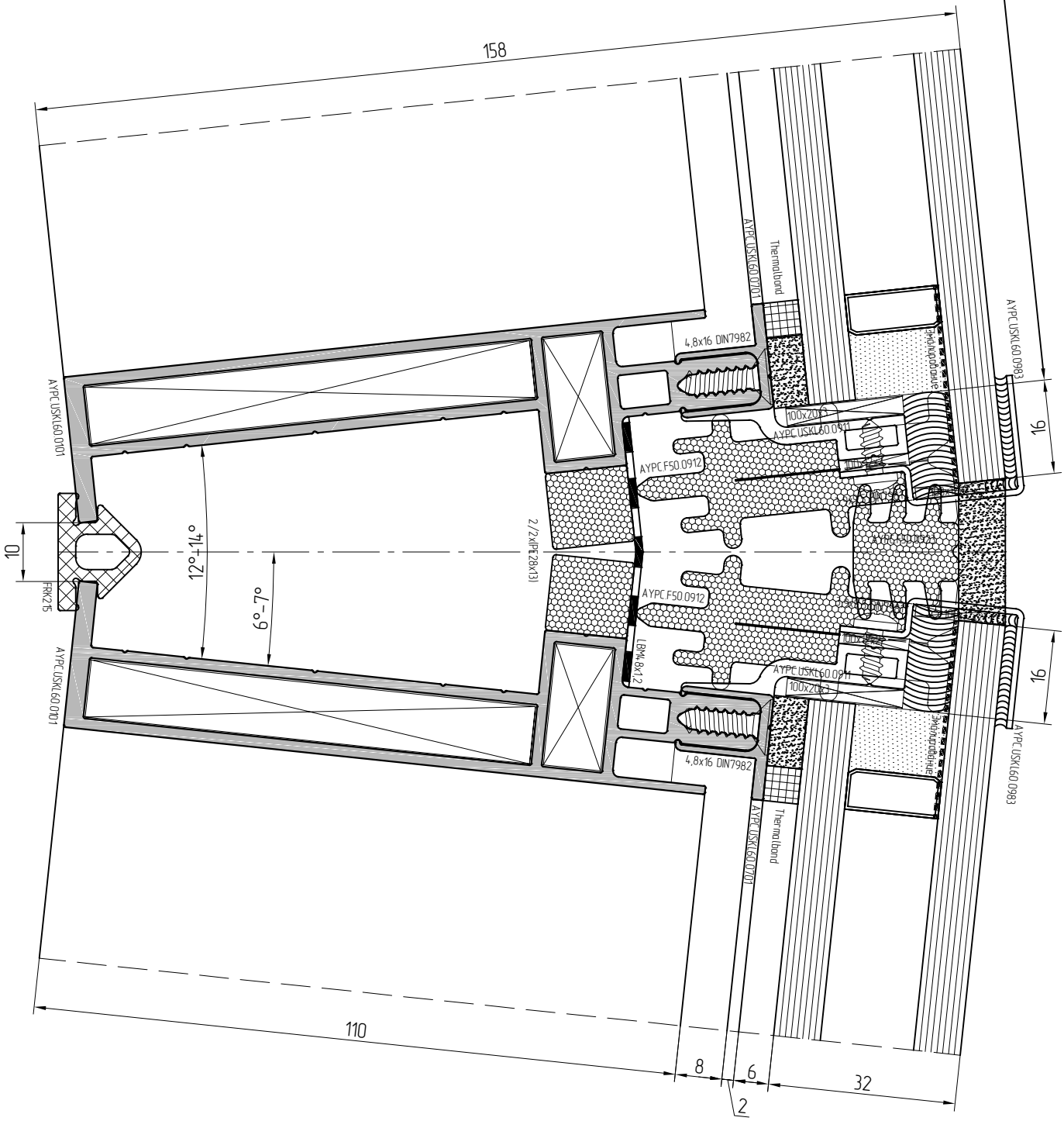
158
110
8
6
2
32
16
16
10
12°÷14°
6°–7°
AYPC USKL60 0101
AYPC USKL60 0101
AYPC USKL60 0101
AYPC USKL60 0101
AYPC USKL60 0983
AYPC USKL60 0983
AYPC USKL60 0983