Масштаб 1:1

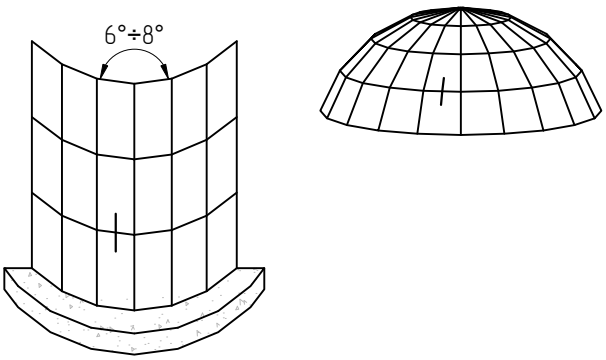

Размер зуба наружного стекла
в зависимости от угла разворота
конструкций см. в таблице остекления

158
110
8
6
32
2
10
6
6
6°÷8°
3°÷4°
AYPC USKL60 0101
AYPC USKL60 0701
AYPC USKL60 0981
AYPC USKL60 0911
AYPC F50 0912
AYPC F50 0981
AYPC F50 0901
AYPC F50 0908
AYPC F50 0918
AYPC F50 0908
AYPC F50 0918
AYPC F50 0908
AYPC F50 0918