Масштаб 1:1

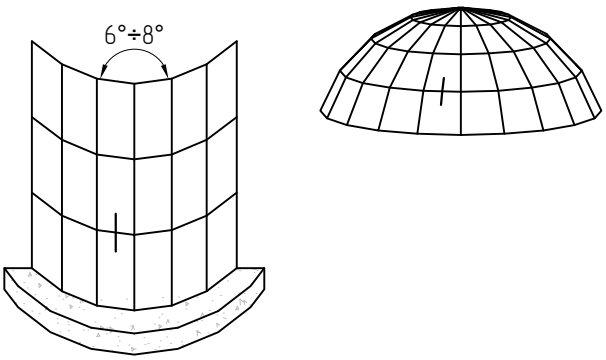
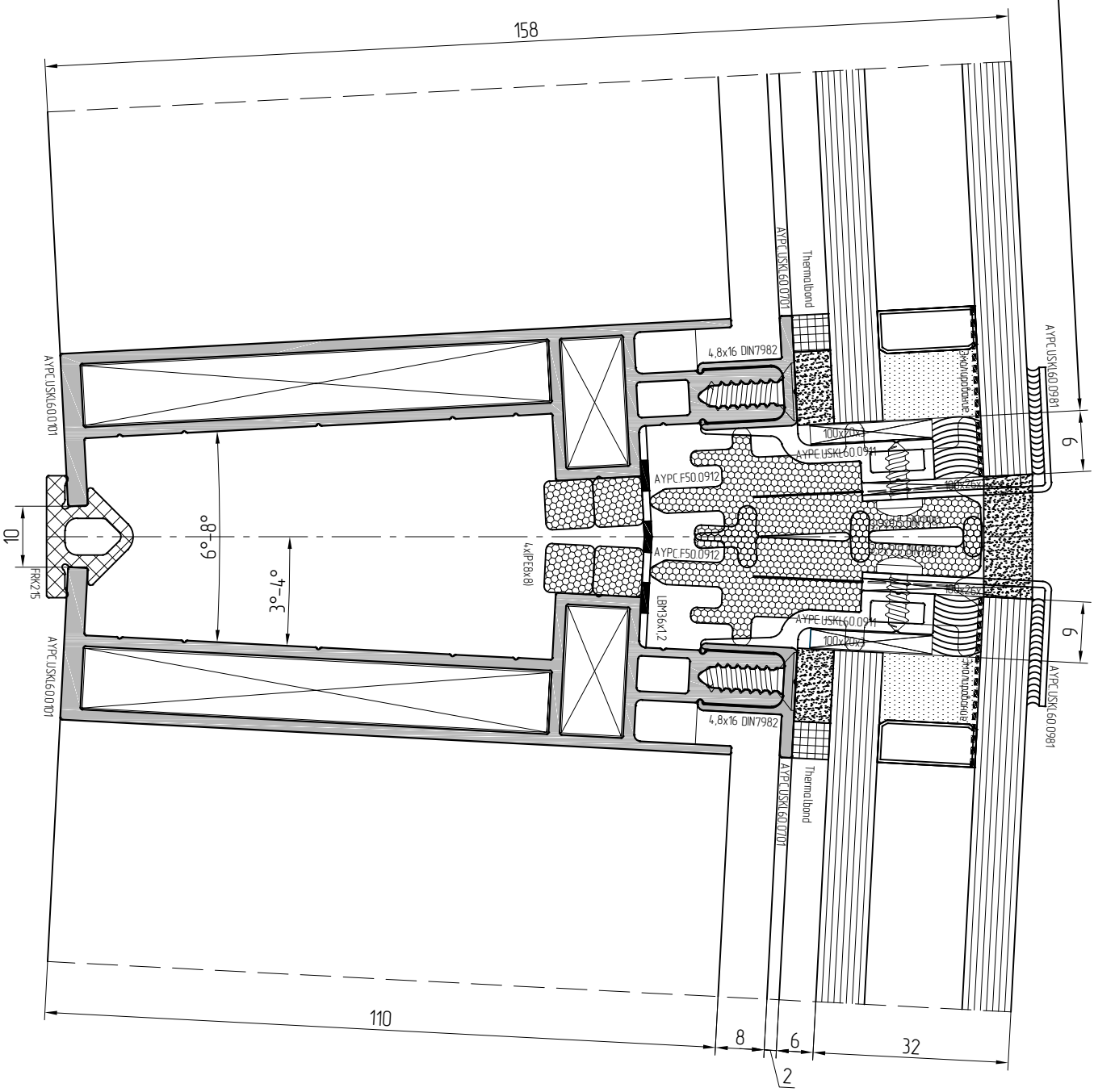
Размер зуба наружного стекла
в зависимости от угла разворота
конструкций см. в таблице остекления