Масштаб 1:1

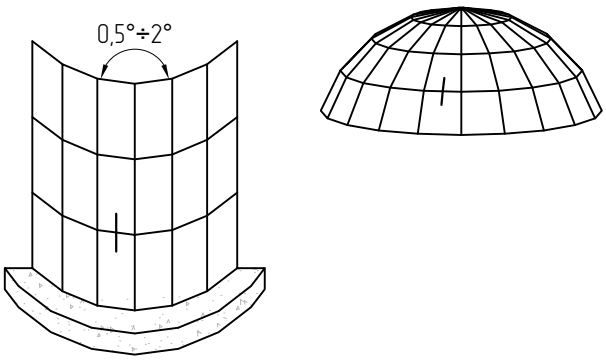
0,5°÷2°

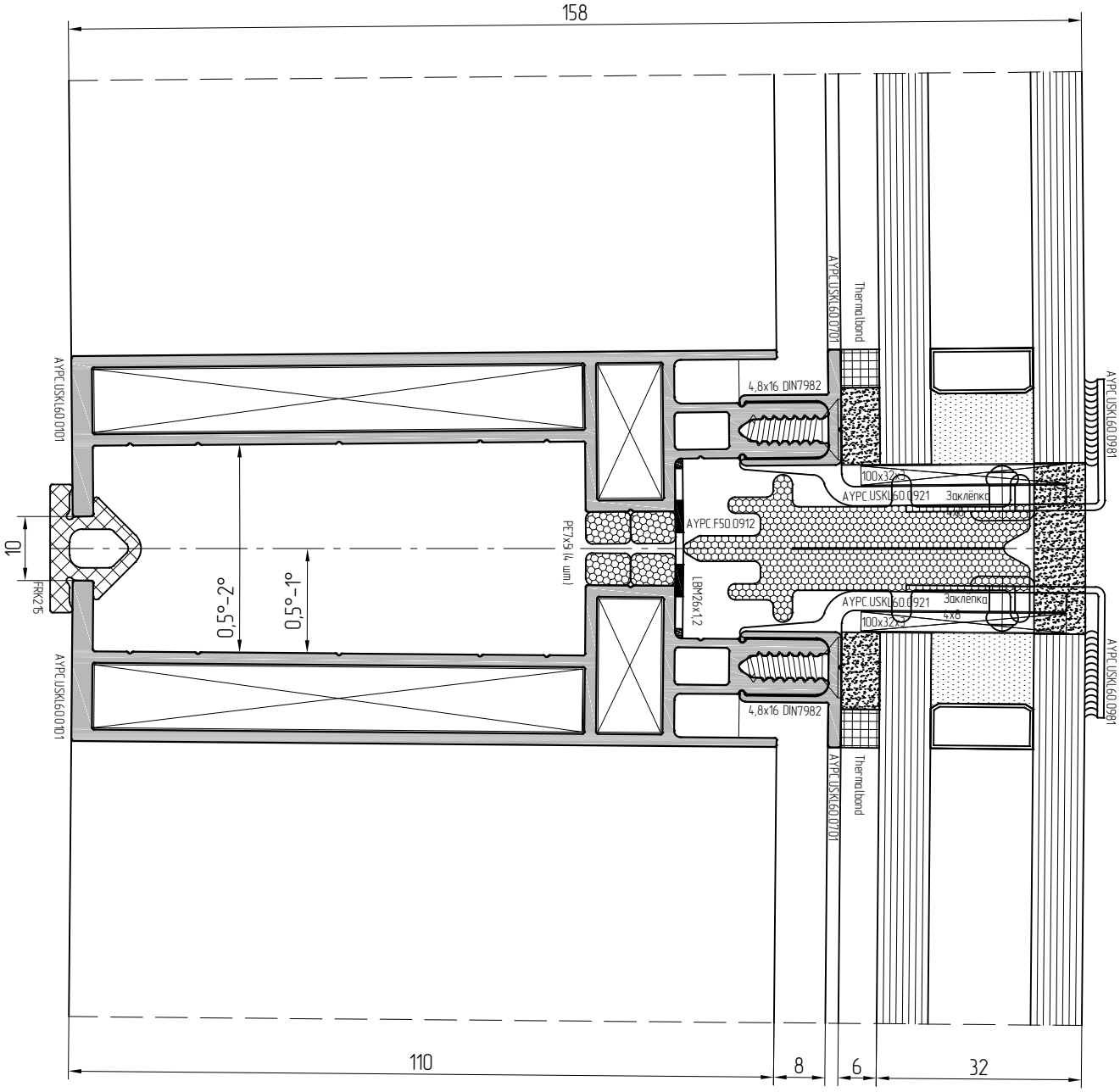
158
AYPC.USKL60.0101
AYPC.USKL60.0101
10
FRK215
0,5°–2°
0,5°–1°
PE7x9 (4 шт)
AYPC.F50.0912
LBM26x1,2
4,8x16 DIN7982
4,8x16 DIN7982
AYPC.USKL60.0701
AYPC.USKL60.0701
Thermal band
Thermal band
100x32
100x32
AYPC.USKL60.0921
AYPC.USKL60.0921
Заклепка
Заклепка
4x8
AYPC.USKL60.0981
AYPC.USKL60.0981
110
8
6
32