АЛЮТЕХ
ПРОФИЛЬНЫЕ СИСТЕМЫ

Масштаб 1:1

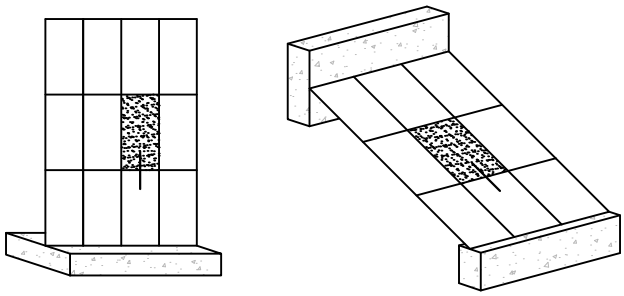

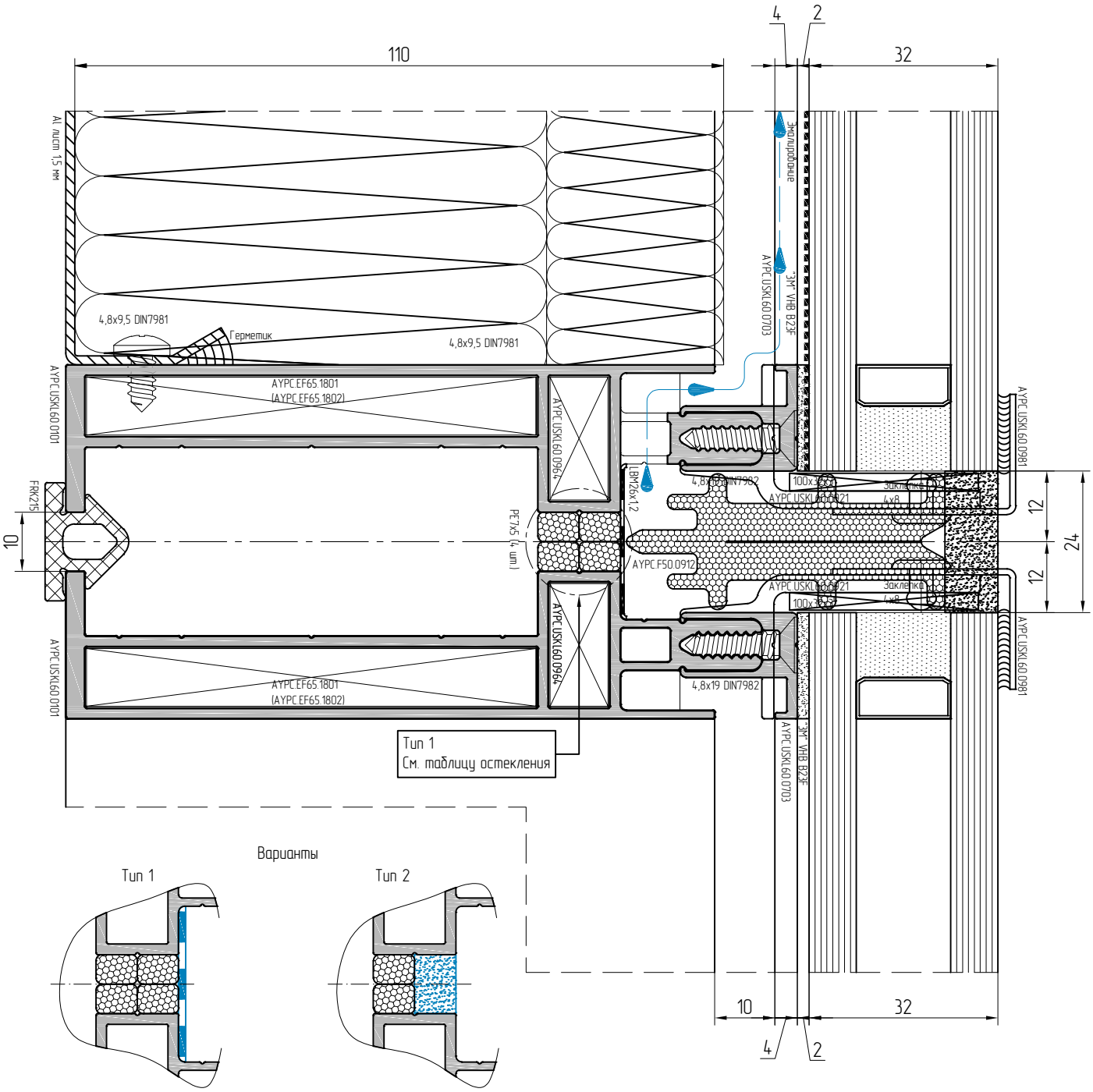

Указанные артикулы угловых закладных применяются только для прямоугольных конструкций