АЛЮТЕХ
ПРОФИЛЬНЫЕ СИСТЕМЫ

Масштаб 1:1

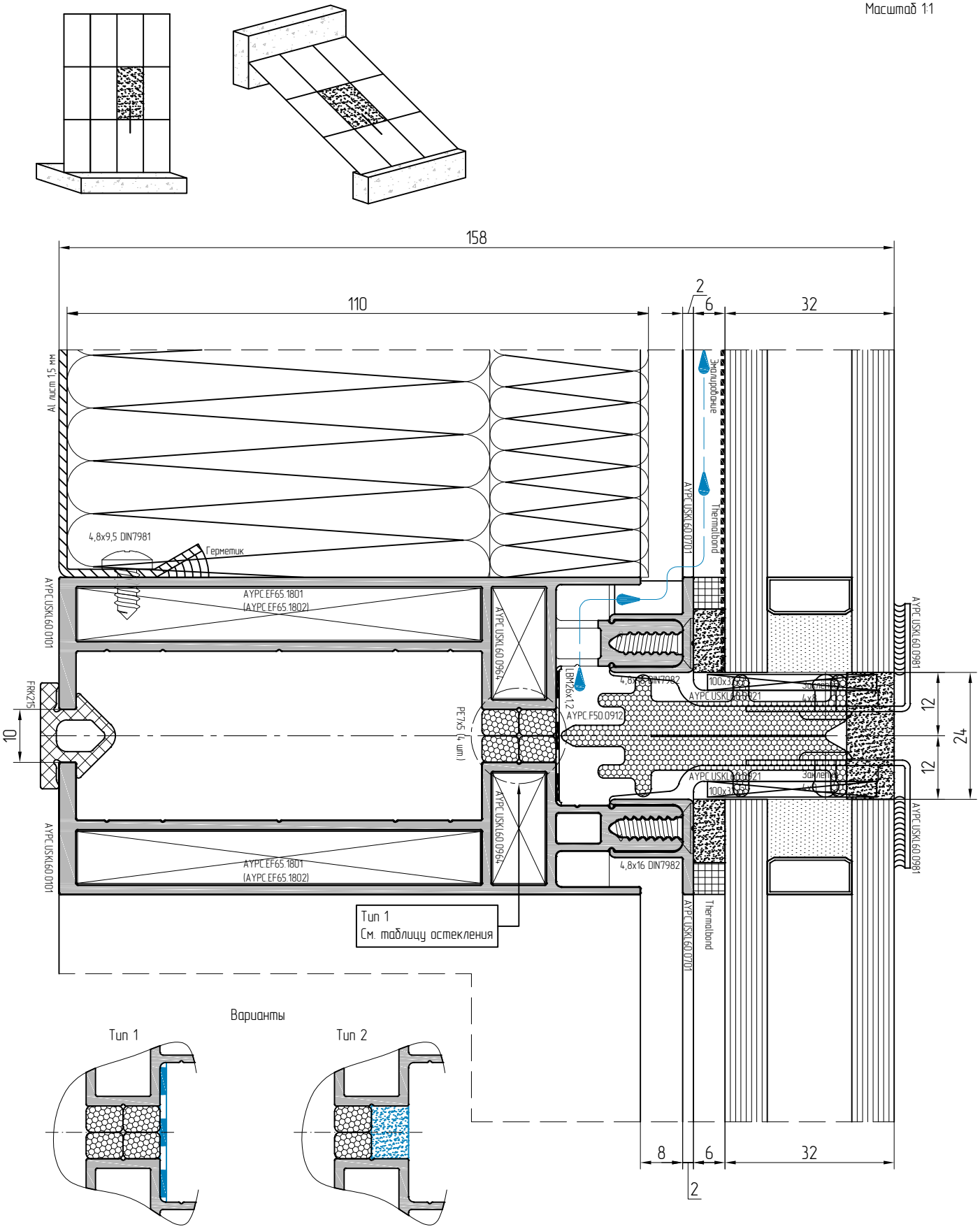

Указанные артикулы угловых закладных применяются только для прямоугольных конструкций