Масштаб 1:1

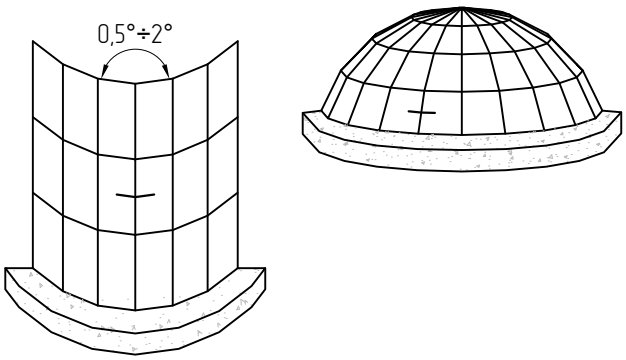
0,5°÷2°

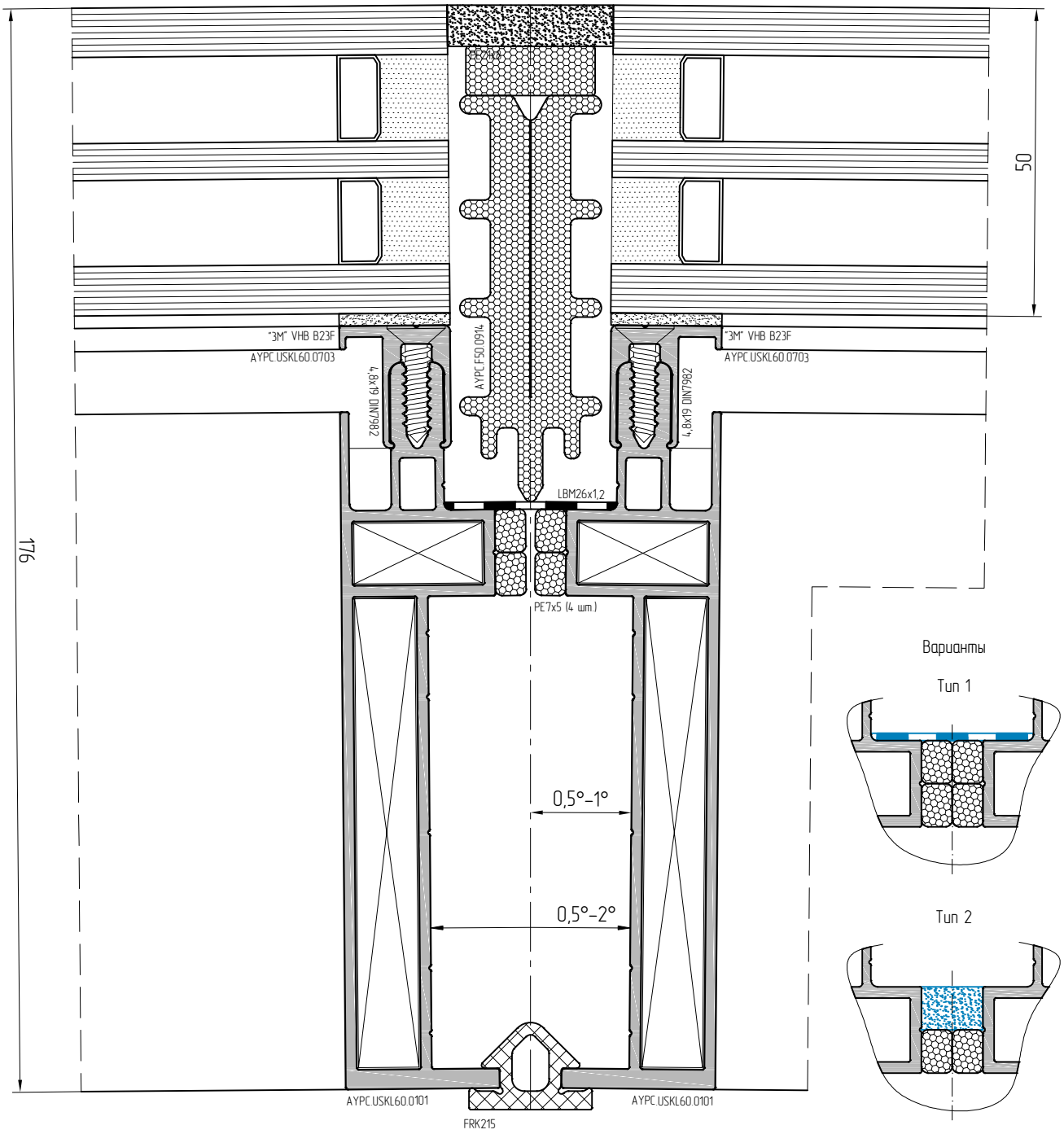
PE2x8
50
"3M" VHB B23F
AYPC.USKL60.0703
AYPC.F50.0914
4,8x19 DIN7982
LBM26x1,2
176
PE7x5 (4 шт.)
0,5°–1°
0,5°–2°
AYPC.USKL60.0101
FRK215
Варианты
Тип 1
Тип 2