Масштаб 1:1

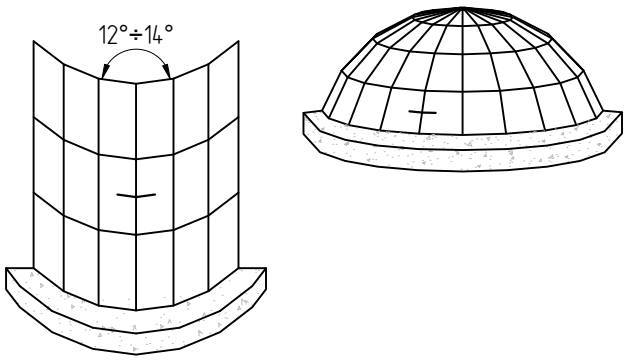

Размер зуба наружного стекла в зависимости от угла разворота конструкций см. в таблице остекления

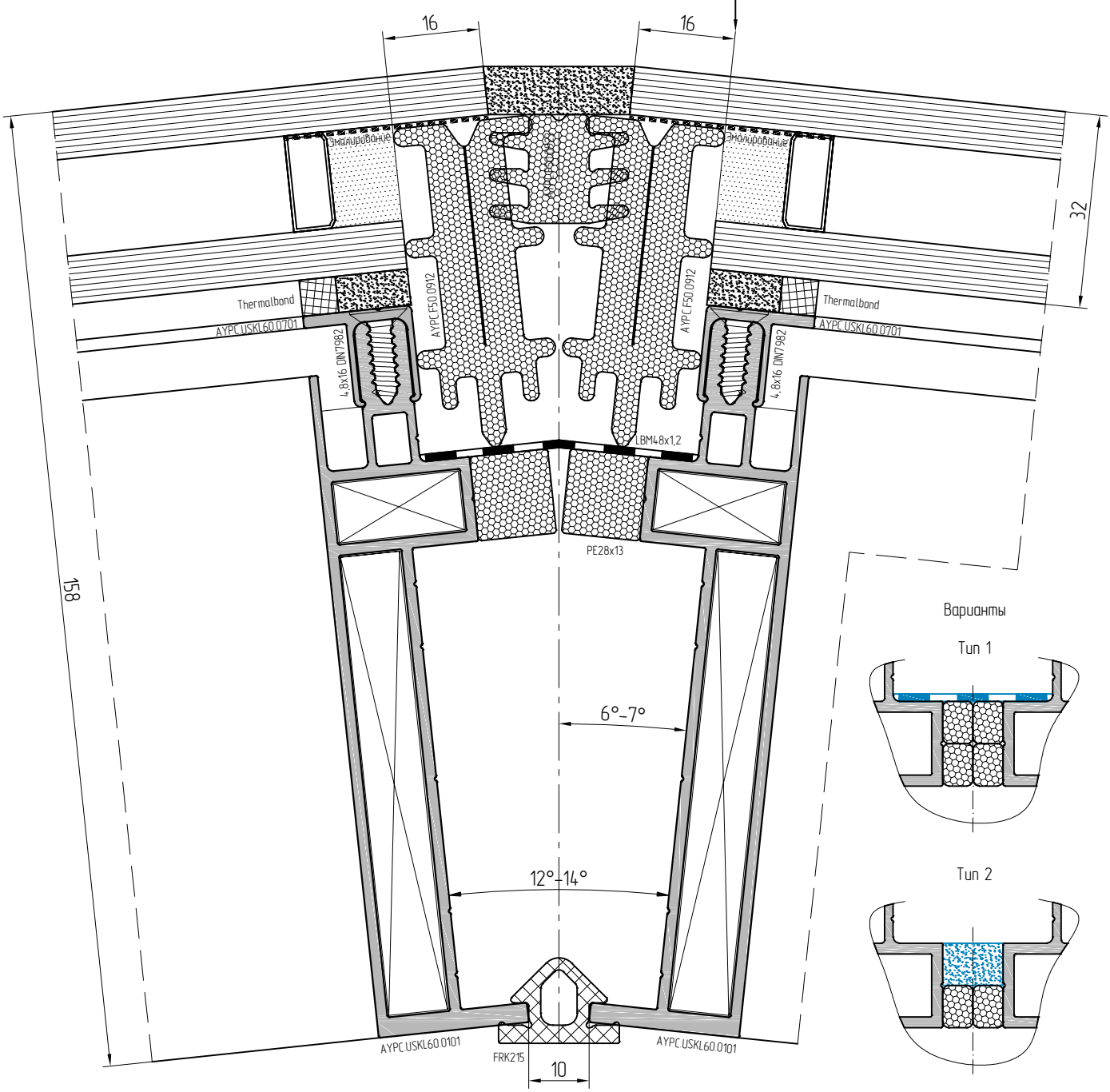

Варианты

Тип 1

Тип 2