АЛЮТЕХ ПРОФИЛЬНЫЕ СИСТЕМЫ

ТАБЛИЦЫ ОСТЕКЛЕНИЯ

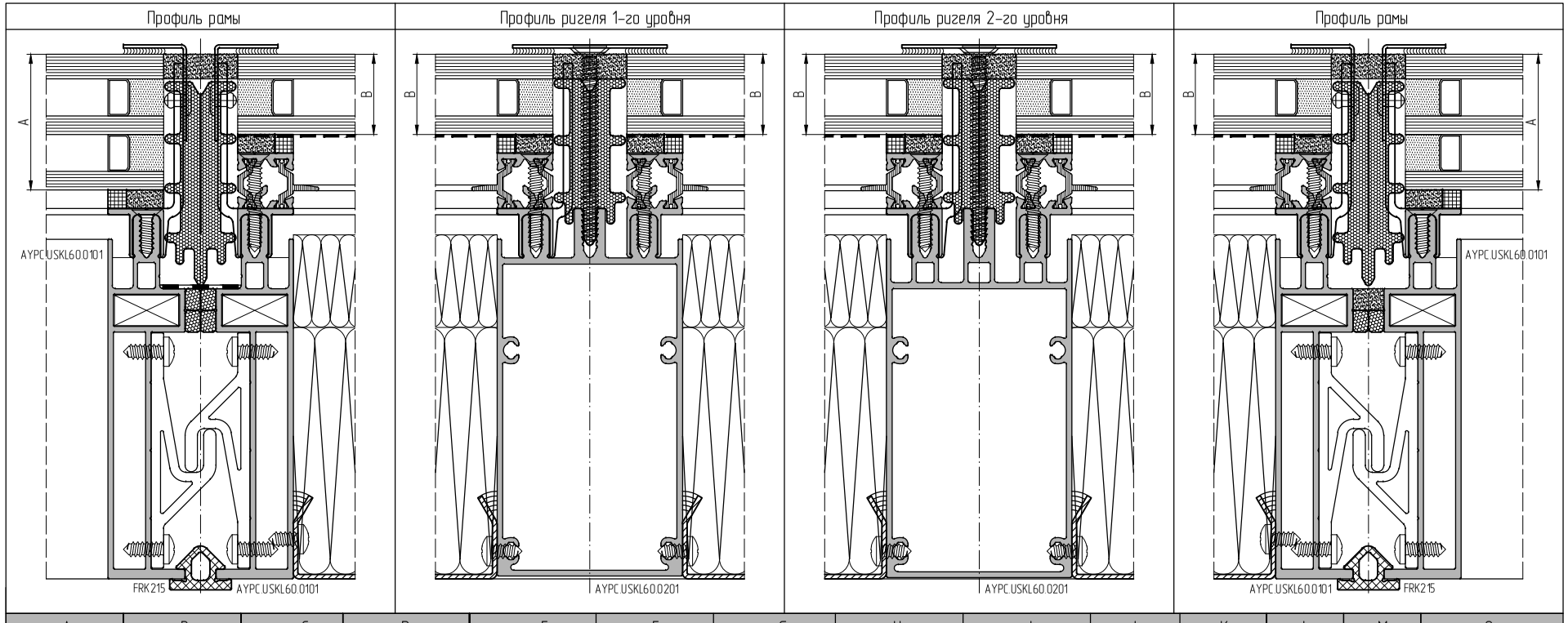

A	B	C		D	E	F	G	H	I	J	K	L	M	O	
							4x8-A2/A2 ISO 15981			DIN7982	DIN7982			Тип 1	Тип 2
40мм	26мм	6,4x6	6,4x12	AYPC.USKL60.0708	AYPC.USKL60.0923	100x44x3	AYPC.USKL60.0981	AYPC.USKL60.0980	5,5x65 ISO14586	4,8x32	4,8x16	AYPC.F50.0914	AYPC.F50.0912	4x(PE7x5)+LBM26	2x(PE7x5)+SG
42мм	26мм	6,4x6	6,4x12	AYPC.USKL60.0708	AYPC.USKL60.0923	100x44x3	AYPC.USKL60.0981	AYPC.USKL60.0980	5,5x65 ISO14586	4,8x32	4,8x16	AYPC.F50.0914	AYPC.F50.0912	4x(PE7x5)+LBM26	2x(PE7x5)+SG
44мм	26мм	6,4x6	6,4x12	AYPC.USKL60.0708	AYPC.USKL60.0923	100x44x3	AYPC.USKL60.0981	AYPC.USKL60.0980	5,5x65 ISO14586	4,8x32	4,8x16	AYPC.F50.0914	AYPC.F50.0912	4x(PE7x5)+LBM26	2x(PE7x5)+SG
46мм	26мм	6,4x6	6,4x12	AYPC.USKL60.0709	AYPC.USKL60.0924	100x50x3	AYPC.USKL60.0981	AYPC.USKL60.0980	5,5x70 ISO14586	4,8x38	4,8x16	AYPC.F50.0914 +PE21x8	AYPC.F50.0913	4x(PE7x5)+LBM26	2x(PE7x5)+SG
	32мм	6,4x6	6,4x12	AYPC.USKL60.0708	AYPC.USKL60.0924	100x50x3	AYPC.USKL60.0981	AYPC.USKL60.0980	5,5x70 ISO14586	4,8x32	4,8x16	AYPC.F50.0914 +PE21x8	AYPC.F50.0913	4x(PE7x5)+LBM26	2x(PE7x5)+SG
48мм	26мм	6,4x6	6,4x12	AYPC.USKL60.0709	AYPC.USKL60.0924	100x50x3	AYPC.USKL60.0981	AYPC.USKL60.0980	5,5x70 ISO14586	4,8x38	4,8x16	AYPC.F50.0914 +PE21x8	AYPC.F50.0913	4x(PE7x5)+LBM26	2x(PE7x5)+SG
	32мм	6,4x6	6,4x12	AYPC.USKL60.0708	AYPC.USKL60.0924	100x50x3	AYPC.USKL60.0981	AYPC.USKL60.0980	5,5x70 ISO14586	4,8x32	4,8x16	AYPC.F50.0914 +PE21x8	AYPC.F50.0913	4x(PE7x5)+LBM26	2x(PE7x5)+SG
50мм	26мм	6,4x6	6,4x12	AYPC.USKL60.0709	AYPC.USKL60.0924	100x50x3	AYPC.USKL60.0981	AYPC.USKL60.0980	5,5x70 ISO14586	4,8x38	4,8x16	AYPC.F50.0914 +PE21x8	AYPC.F50.0913	4x(PE7x5)+LBM26	2x(PE7x5)+SG
	32мм	6,4x6	6,4x12	AYPC.USKL60.0708	AYPC.USKL60.0924	100x50x3	AYPC.USKL60.0981	AYPC.USKL60.0980	5,5x70 ISO14586	4,8x32	4,8x16	AYPC.F50.0914 +PE21x8	AYPC.F50.0913	4x(PE7x5)+LBM26	2x(PE7x5)+SG