Стойка

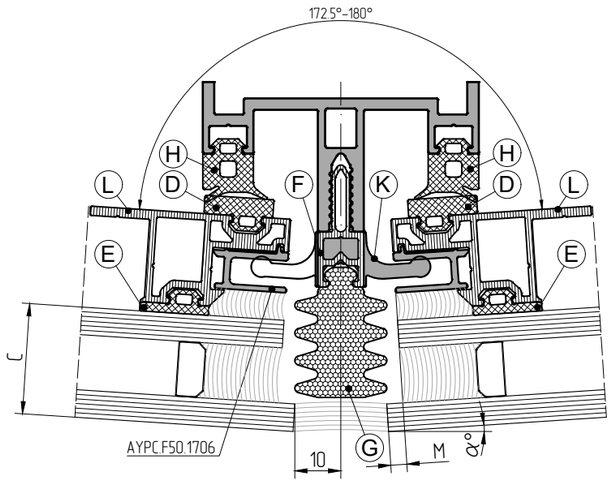

Толщина стеклопакета, мм	Расстояние до оси вставки, мм	Толщина стеклопакета, мм	Внутренний уплотнитель	Наружный уплотнитель	Профиль термомоста	Уплотнитель фальца	Уплотнитель		Прижим	Профиль рамы	Размер зуба, мм	Винт самонарезающий Ø5,5 ISO14585
							на стойке	на ригеле				
A	B	C	D	E	F	G	H	I	K	L	M	N
50	16	22	FRK128	FRK128	AYPC.F50.0904	AYPC.F50.1926	FRK227	FRK224	AYPC.F50.5068K	AYPC.F50.1934	(50-M) x tgα°	5,5x65
		24	FRK128	FRK127								
52	18	22	FRK129	FRK128	AYPC.F50.0905	AYPC.F50.1926	FRK229	FRK226	AYPC.F50.5077K	AYPC.F50.1934	(56-M) x tgα°	5,5x70
		24	FRK129	FRK127								
54	14	22	FRK127	FRK131	AYPC.F50.0904	AYPC.F50.1927	FRK228	FRK225	AYPC.F50.5068K			
		24	FRK127	FRK130								
		26	FRK127	FRK129								
		28	FRK127	FRK128								
		30	FRK127	FRK127								
	20	22	FRK130	FRK128	AYPC.F50.0905	AYPC.F50.1926	FRK228	FRK225	AYPC.F50.5077K			
		24	FRK130	FRK127								
56	16	22	FRK128	FRK131	AYPC.F50.0904	AYPC.F50.1927	FRK227	FRK224	AYPC.F50.5068K			
		24	FRK128	FRK130								
		26	FRK128	FRK129								
		28	FRK128	FRK128								
		30	FRK128	FRK127								
	22	22	FRK131	FRK128	AYPC.F50.0905	AYPC.F50.1926	FRK227	FRK224	AYPC.F50.5077K			
		24	FRK131	FRK127								
58	18	22	FRK129	FRK131	AYPC.F50.0905	AYPC.F50.1927	FRK229	FRK226	AYPC.F50.5077K			
		24	FRK129	FRK130								
		26	FRK129	FRK129								
		28	FRK129	FRK128								
		30	FRK129	FRK127								
60	20	22	FRK130	FRK131	AYPC.F50.0905	AYPC.F50.1927	FRK228	FRK225	AYPC.F50.5077K	AYPC.F50.1934	(62-M) x tgα°	5,5x75
		24	FRK130	FRK130								
		26	FRK130	FRK129								
		28	FRK130	FRK128								
		30	FRK130	FRK127								
62	22	22	FRK131	FRK131	AYPC.F50.0905	AYPC.F50.1927	FRK227	FRK224	AYPC.F50.5077K			
		24	FRK131	FRK130								
		26	FRK131	FRK129								
		28	FRK131	FRK128								
		30	FRK131	FRK127								

Ригель внахлест

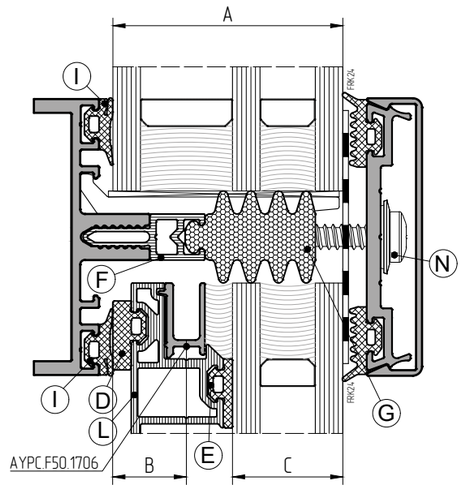

Толщина стеклопакета, мм	Расстояние до оси вставки, мм	Толщина стеклопакета, мм	Внутренний уплотнитель	Наружный уплотнитель	Профиль термомоста	Уплотнитель фальца	Уплотнитель		Прижим	Профиль рамы	Размер зуба, мм	Винт самонарезающий Ø5,5 ISO14585
							на стойке	на ригеле				
A	B	C	D	E	F	G	H	I	K	L	M	N
64	18	30	FRK129	FRK130	AYPC.F50.0905	AYPC.F50.2009	FRK229	FRK226	AYPC.F50.5077K	AYPC.F50.1934	(68-M) x tgα°	5,5x80
		32	FRK129	FRK129								
		34	FRK129	FRK128								
		36	FRK129	FRK127								
	26	22	FRK129	FRK130	AYPC.F50.0907	AYPC.F50.1926	FRK229	FRK226	AYPC.F50.5099K	AYPC.F50.2060		
		24	FRK129	FRK129								
		26	FRK129	FRK128								
		28	FRK129	FRK127								
66	20	30	FRK130	FRK130	AYPC.F50.0905	AYPC.F50.2009	FRK228	FRK225	AYPC.F50.5077K	AYPC.F50.1934		
		32	FRK130	FRK129								
		34	FRK130	FRK128								
		36	FRK130	FRK127								
	28	22	FRK130	FRK130	AYPC.F50.0907	AYPC.F50.1926	FRK228	FRK225	AYPC.F50.5099K	AYPC.F50.2060		
		24	FRK130	FRK129								
		26	FRK130	FRK128								
		28	FRK130	FRK127								
68	30	22	FRK131	FRK130	AYPC.F50.0907	AYPC.F50.1926	FRK227	FRK224	AYPC.F50.5099K	AYPC.F50.2060		
		24	FRK131	FRK129								
		26	FRK131	FRK128								
		28	FRK131	FRK127								
70	26	28	FRK129	FRK130	AYPC.F50.0907	AYPC.F50.1927	FRK229	FRK226	AYPC.F50.5099K	AYPC.F50.2060	(74-M) x tgα°	5,5x90
		30	FRK129	FRK129								
		32	FRK129	FRK128								
		34	FRK129	FRK127								
72	20	36	FRK130	FRK130	AYPC.F50.0905	AYPC.F50.2010	FRK228	FRK225	AYPC.F50.5077K	AYPC.F50.1934		
		38	FRK130	FRK129								
		40	FRK130	FRK128								
		42	FRK130	FRK127								
74	30	28	FRK131	FRK130	AYPC.F50.0907	AYPC.F50.1927	FRK227	FRK224	AYPC.F50.5099K	AYPC.F50.2060		
		30	FRK131	FRK129								
		32	FRK131	FRK128								
		34	FRK131	FRK127								