Стойка	Ригель внахлест

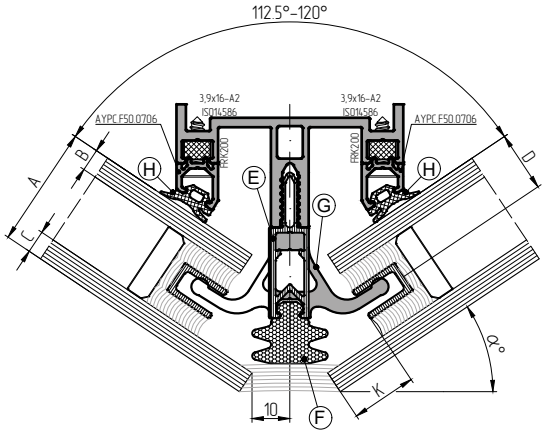

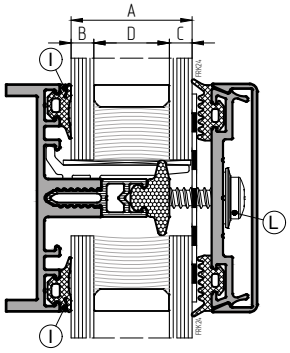

вариант для наружного триплекса

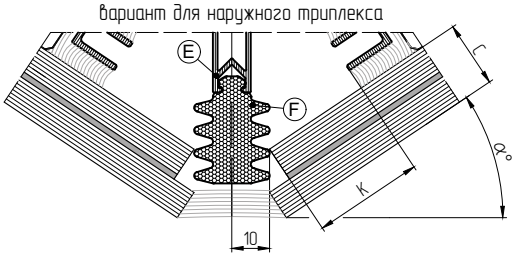

Толщина стеклопакета, мм	Толщина внутреннего стекла, мм	Толщина наружного стекла, мм	Расстояние до оси вставки, мм	Профиль термомоста на стойке	Уплотнитель фальца на стойке при угле поворота		Прижим	Уплотнитель на стойке	Уплотнитель на ригеле	Размер зуба, мм	Винт самонарезающий Ø5,5 ISO14585
					112.5°–115°	115°–120°					
A	B	C	D	E	F		G	H	I	K	L
32	6	6	16	AYPC.F50.0906	AYPC.F50.1924	AYPC.F50.1924	AYPC.F50.5073K	FRK224	FRK224	(32–C) x tgα°	5,5x45
	6	8									
	8	6									
	8	8									
34	6	8	18	AYPC.F50.0907	AYPC.F50.1924	AYPC.F50.1924	AYPC.F50.5082K	FRK226	FRK226	(38–C) x tgα°	5,5x55
	8	6		AYPC.F50.0907	AYPC.F50.1925	AYPC.F50.1924	AYPC.F50.5082K				
36	6	10	14	AYPC.F50.0906	AYPC.F50.1925	AYPC.F50.1925	AYPC.F50.5073K	FRK225	FRK225		
	8	8	20	AYPC.F50.0907	AYPC.F50.1924	AYPC.F50.1924	AYPC.F50.5082K				
	10	6		AYPC.F50.0907	AYPC.F50.1925	AYPC.F50.1924	AYPC.F50.5082K				
38	6	12	16	AYPC.F50.0906	AYPC.F50.1925	AYPC.F50.1925	AYPC.F50.5073K	FRK224	FRK224		
	8	10									
	10	8	22	AYPC.F50.0907	AYPC.F50.1924	AYPC.F50.1924	AYPC.F50.5082K				
	12	6		AYPC.F50.0907	AYPC.F50.1925	AYPC.F50.1924	AYPC.F50.5082K				
	12	8		AYPC.F50.0907	AYPC.F50.1924	AYPC.F50.1924	AYPC.F50.5082K				
40	8	12	18	AYPC.F50.0907	AYPC.F50.1925	AYPC.F50.1925	AYPC.F50.5082K	FRK226	FRK226	(44–C) x tgα°	5,5x60
	10	10									
42	10	12	20					FRK225	FRK225		
	12	10									
44	12	12	22					FRK224	FRK224		
46	10	18	18	AYPC.F50.0907	AYPC.F50.1926	AYPC.F50.1926	AYPC.F60.5014K	FRK226	FRK226	(50–C) x tgα°	5,5x65
	14	12	26	AYPC.F50.0915	AYPC.F50.2008	AYPC.F50.1925	AYPC.F60.5015K				
	18	10									
48	12	18	20	AYPC.F50.0907	AYPC.F50.1926	AYPC.F50.1926	AYPC.F60.5014K	FRK225	FRK225		
	18	12	28	AYPC.F50.0915	AYPC.F50.2008	AYPC.F50.1925	AYPC.F60.5015K				
50	14	18	22	AYPC.F50.0907	AYPC.F50.1926	AYPC.F50.1926	AYPC.F60.5014K	FRK224	FRK224		
	22	10	30	AYPC.F50.0915	AYPC.F50.2008	AYPC.F50.1925	AYPC.F60.5015K				