Стойка	Ригель внахлест

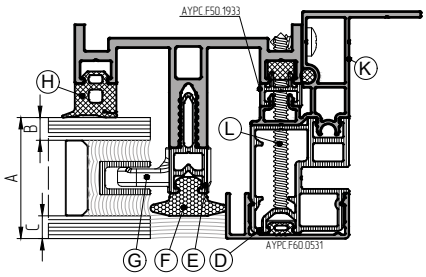

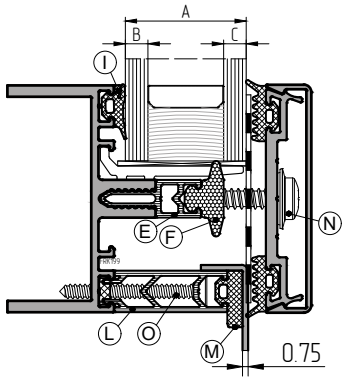
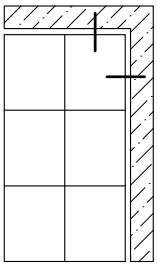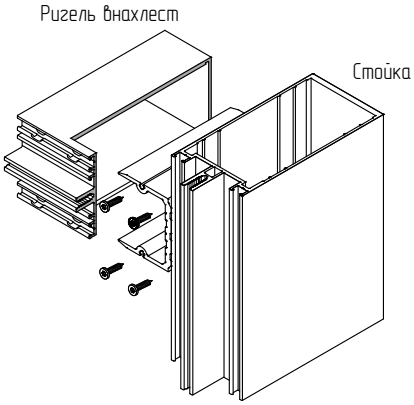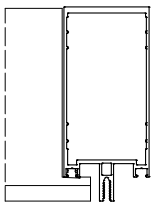
Толщина стеклопакета, мм	Толщина внутреннего стекла, мм	Толщина наружного стекла, мм	Профиль дистанционный	Профиль термомоста	Уплотнитель фальца	Прижим	Уплотнитель на стойке	Уплотнитель на ригеле	Профиль дистанционный	Профиль дистанционный	Уплотнитель на профиле дистанционном	Винт самонарезающий Ø5,5 ISO14585
A	B	C	D	E	F	G	H	I	K	L	M	N/O
32	6	6	AYPC.F50.1936	AYPC.F50.0904	AYPC.F50.1924	AYPC.F50.1984	FRK227	FRK224	AYPC.F50.0740	AYPC.F50.0903-01	FRK128	3,9x50/38
	6	8	AYPC.F50.1936									
	8	6	AYPC.F50.1936									
	8	8	AYPC.F50.1936									
34	6	8	AYPC.F50.1936	AYPC.F50.0905	AYPC.F50.1924	AYPC.F50.1985	FRK229	FRK226	AYPC.F50.0741	AYPC.F50.0901-01 + AYPC.F50.0901-01	FRK128	3,9x60/45
	8	6	AYPC.F50.1936									
36	6	10	AYPC.F50.1937	AYPC.F50.0904	AYPC.F50.1925	AYPC.F50.1984	FRK228	FRK225				
	8	8	AYPC.F50.1936	AYPC.F50.0905	AYPC.F50.1924	AYPC.F50.1985						
	10	6	AYPC.F50.1936									
38	6	12	AYPC.F50.1937	AYPC.F50.0904	AYPC.F50.1925	AYPC.F50.1984	FRK227	FRK224				
	8	10	AYPC.F50.1937									
	10	8	AYPC.F50.1936	AYPC.F50.0905	AYPC.F50.1924	AYPC.F50.1985						
	12	6	AYPC.F50.1936									
	12	8	AYPC.F50.1936									
40	8	12	AYPC.F50.1937	AYPC.F50.0905	AYPC.F50.1925	AYPC.F50.1985	FRK229	FRK226	AYPC.F50.0742	AYPC.F50.0902-01 + AYPC.F50.0901-01	FRK128	3,9x65/50
	10	10	AYPC.F50.1937									
42	10	12	AYPC.F50.1937				FRK228	FRK225				
	12	10	AYPC.F50.1937									
44	12	12	AYPC.F50.1937				FRK227	FRK224				
46	10	18	AYPC.F50.2062	AYPC.F50.0905	AYPC.F50.2008	AYPC.F50.1985	FRK229	FRK226	AYPC.F50.0741	AYPC.F50.0902-01 + AYPC.F50.0902-01	FRK128	3,9x70/60
	14	12	AYPC.F50.2062	AYPC.F50.0907	AYPC.F50.1924	AYPC.F50.2087						
	18	10	AYPC.F50.2062									
48	12	18	AYPC.F50.2062	AYPC.F50.0905	AYPC.F50.2008	AYPC.F50.1985	FRK228	FRK225				
	18	12	AYPC.F50.2062	AYPC.F50.0907	AYPC.F50.1924	AYPC.F50.2087						
50	14	18	AYPC.F50.2062	AYPC.F50.0905	AYPC.F50.2008	AYPC.F50.1985	FRK227	FRK224				
	22	10	AYPC.F50.2062	AYPC.F50.0907	AYPC.F50.1924	AYPC.F50.2087