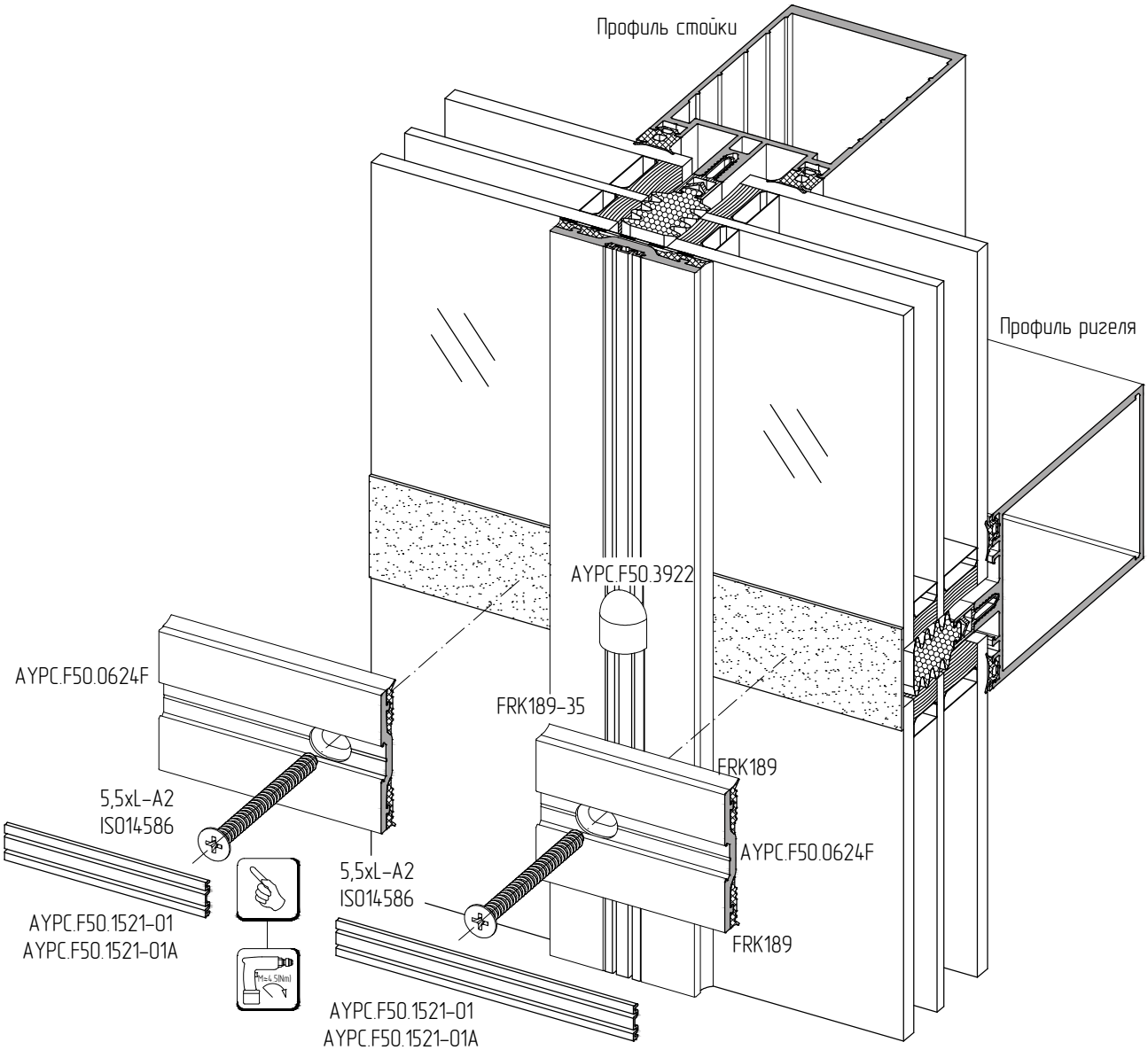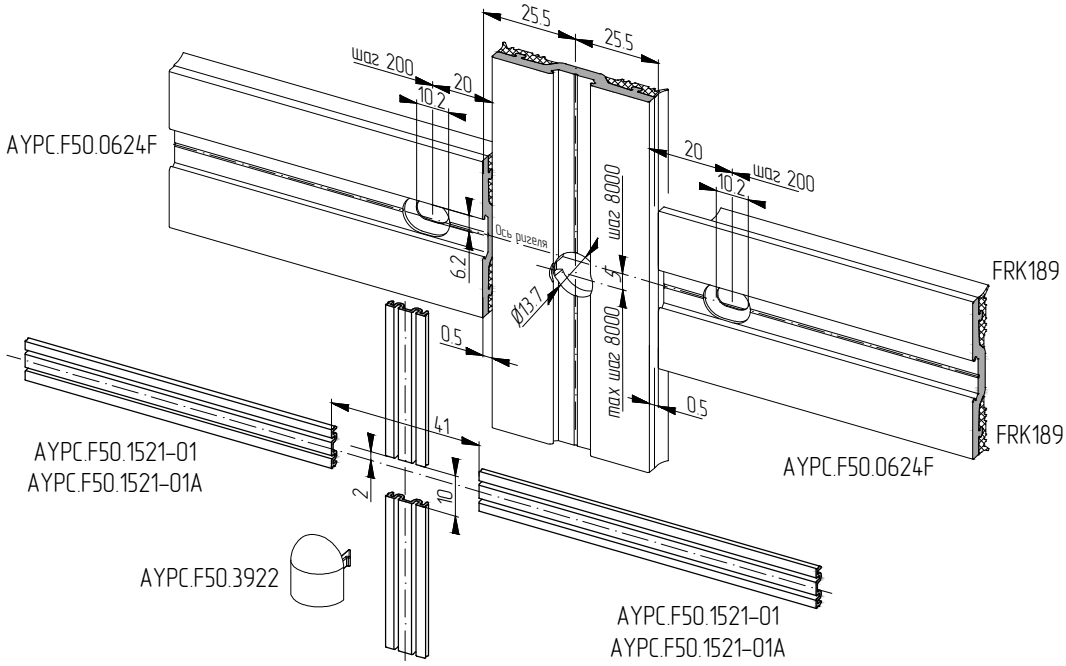Установка ригельных прижимных планок AYPC.F50.0624F и крышек декоративных без установки заглушек