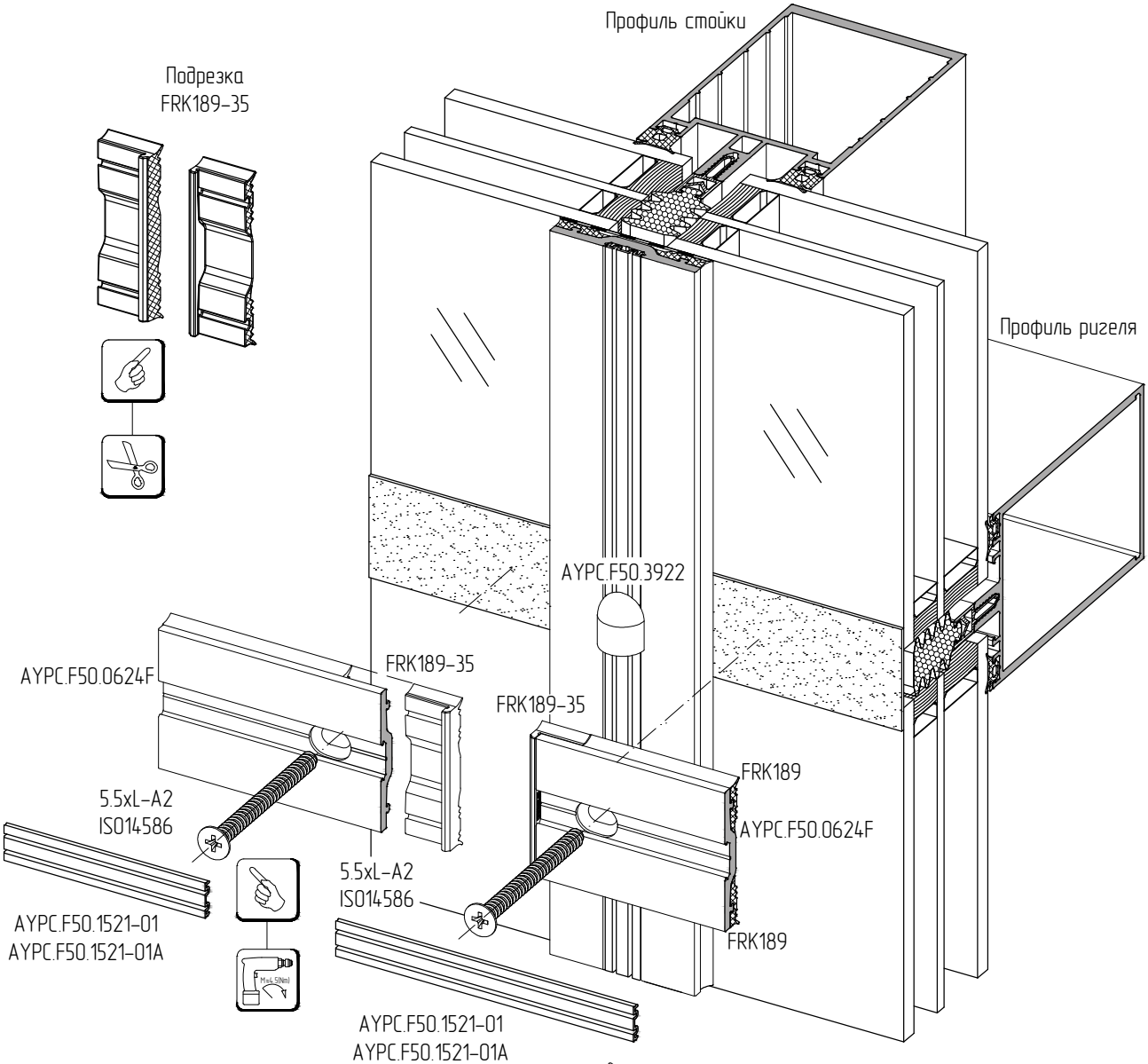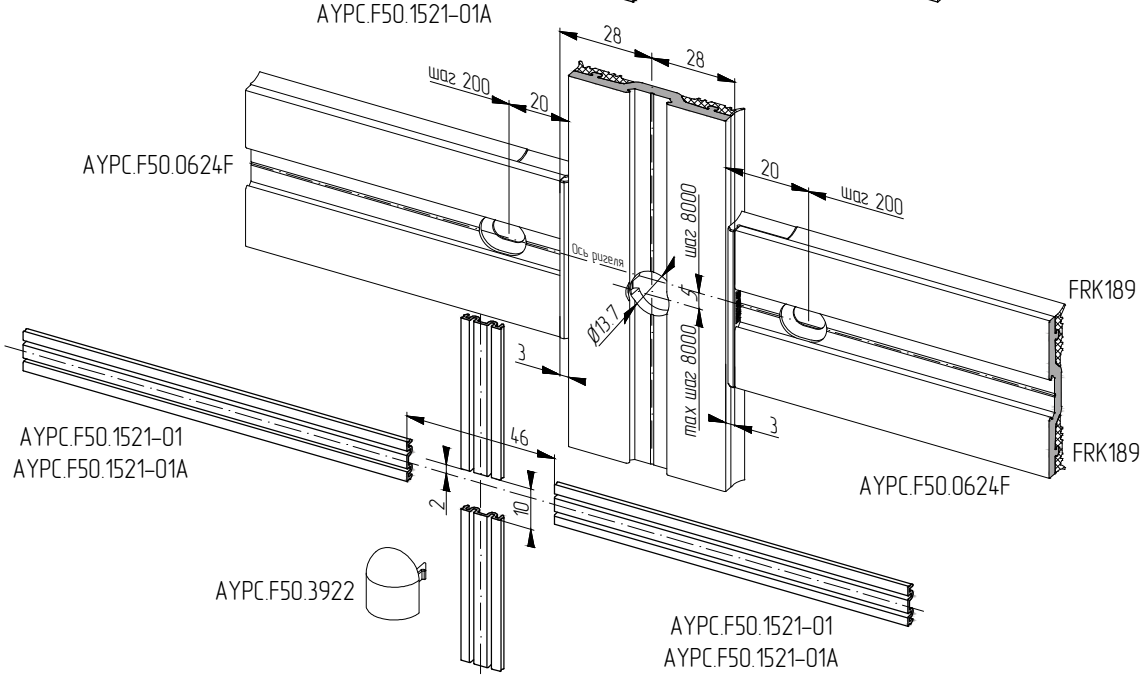Установка ригельных прижимных планок AYPC.F50.0624F и крышек декоративных с установкой заглушек FRK189-35