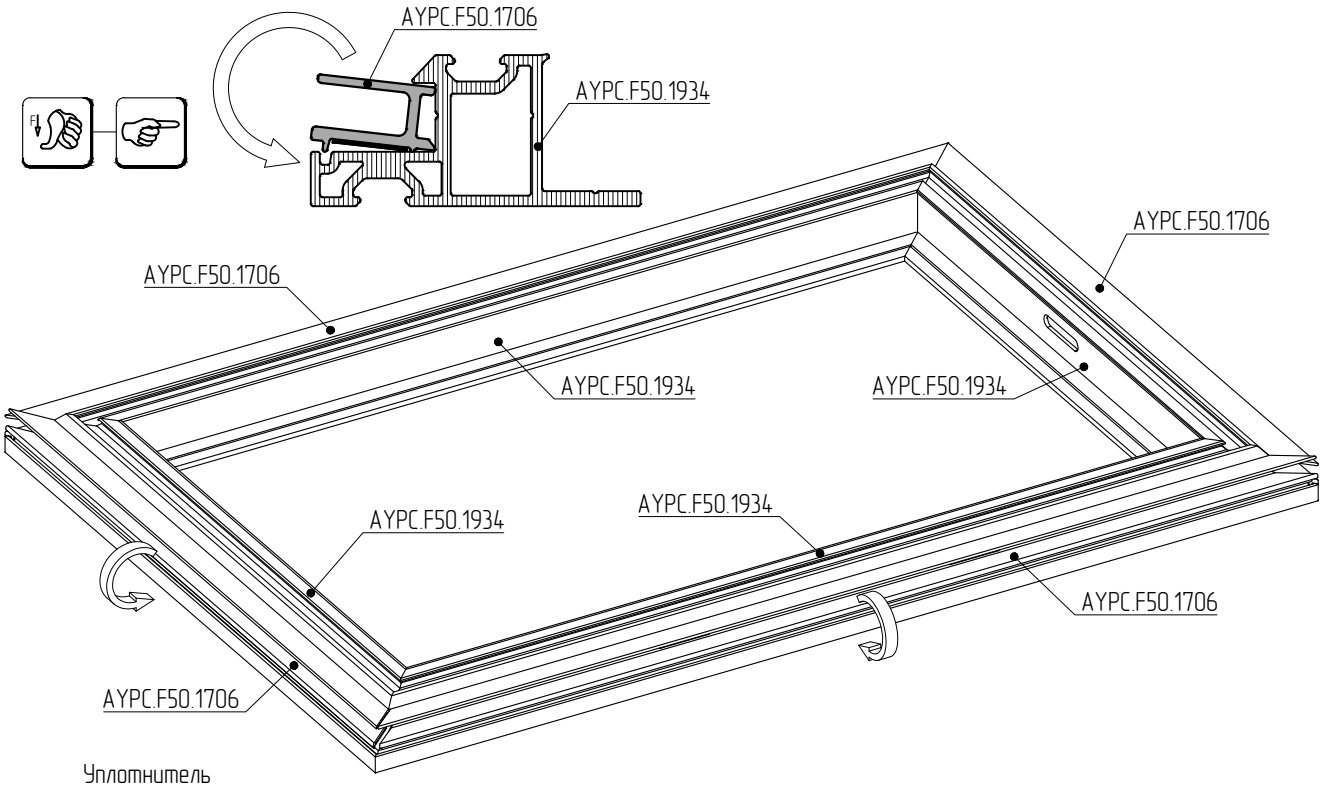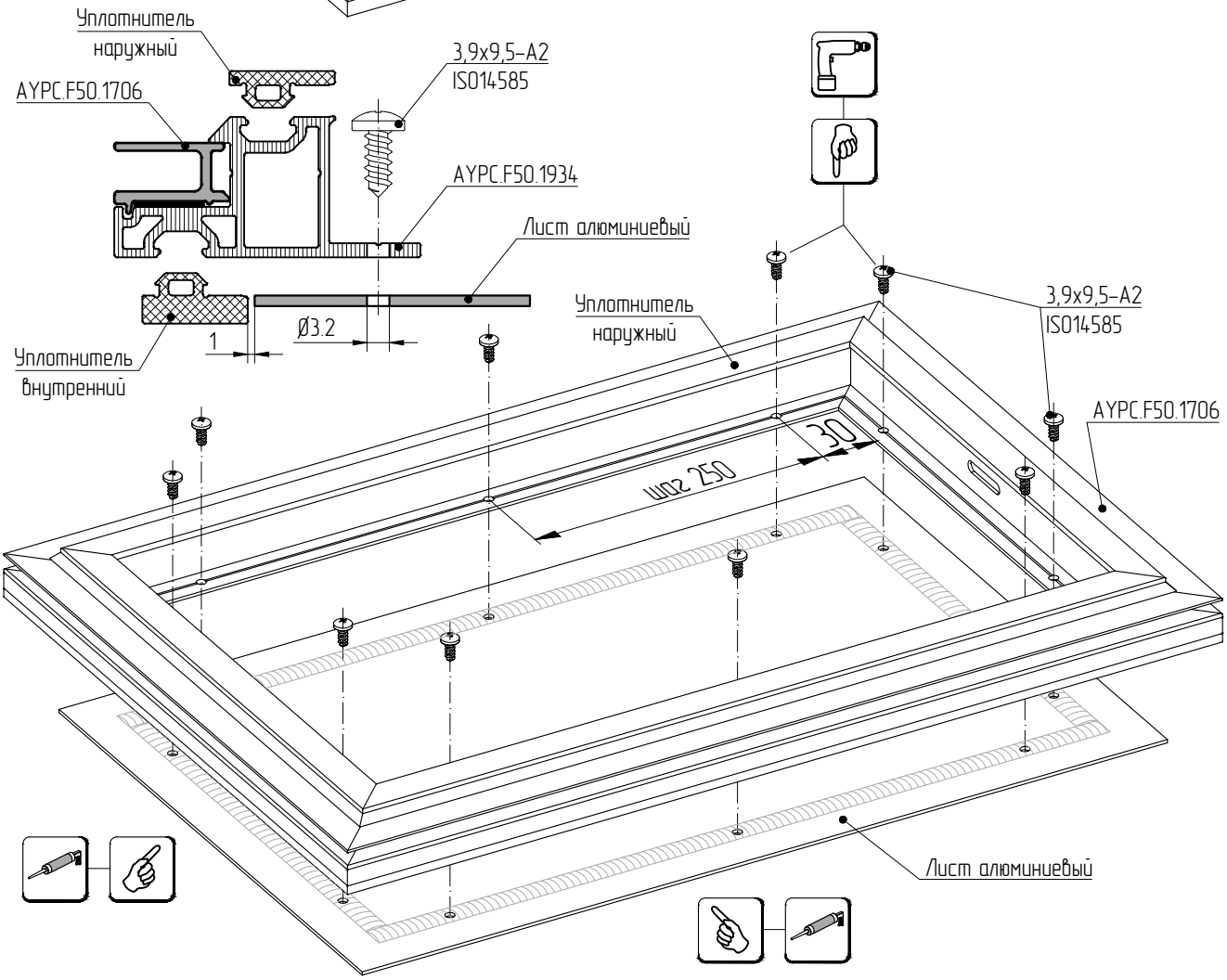Сборка кассет непрозрачной области конструкции