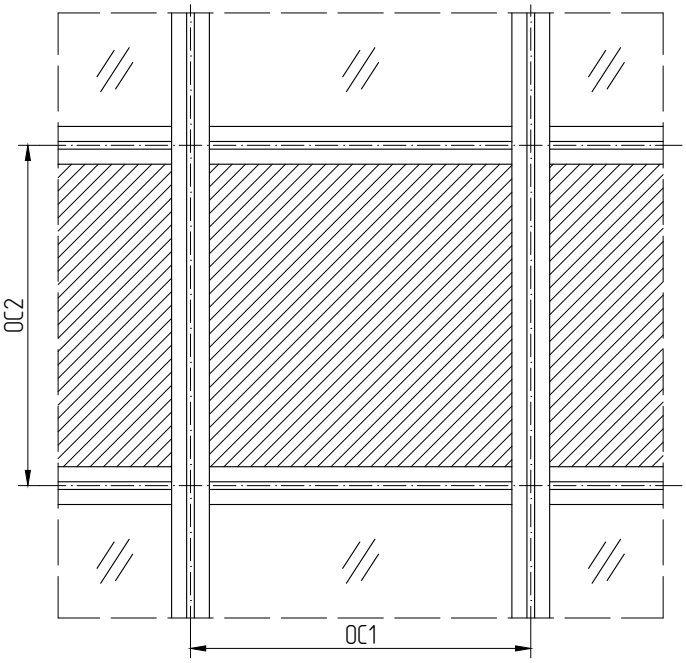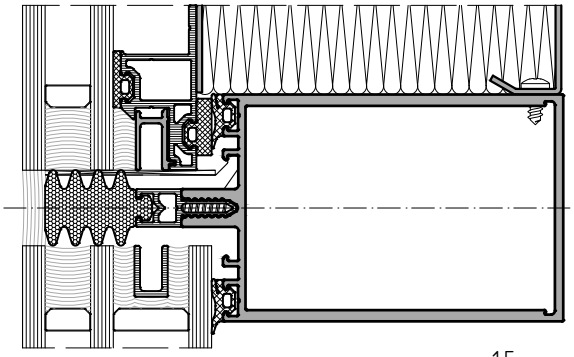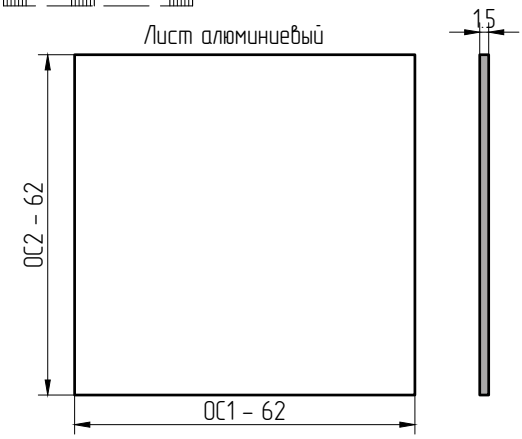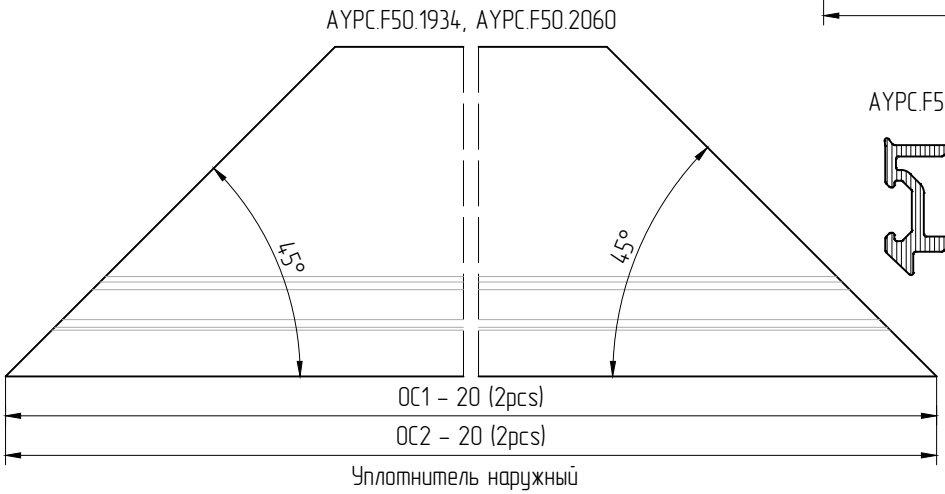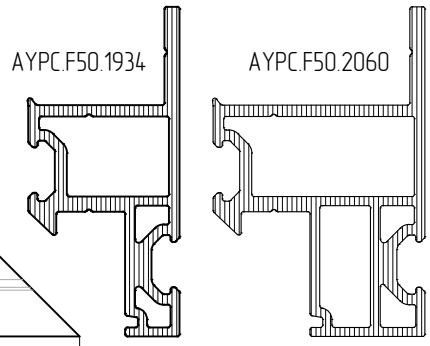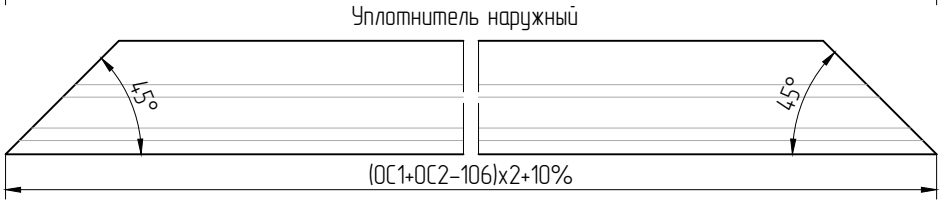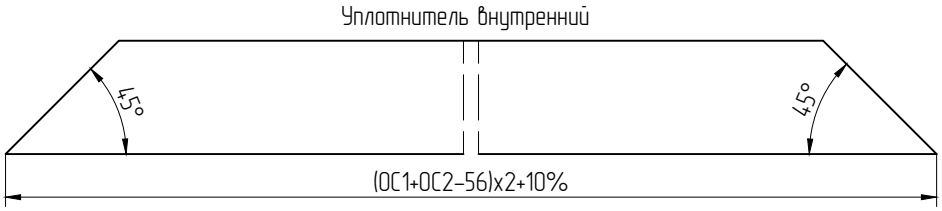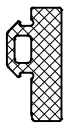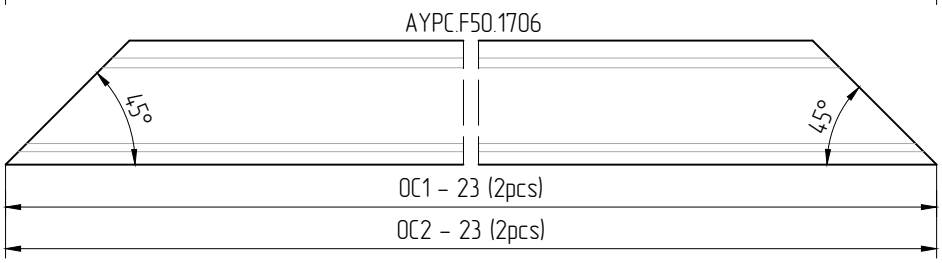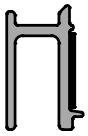Обработка профилей и сборка кассет непрозрачной области конструкции