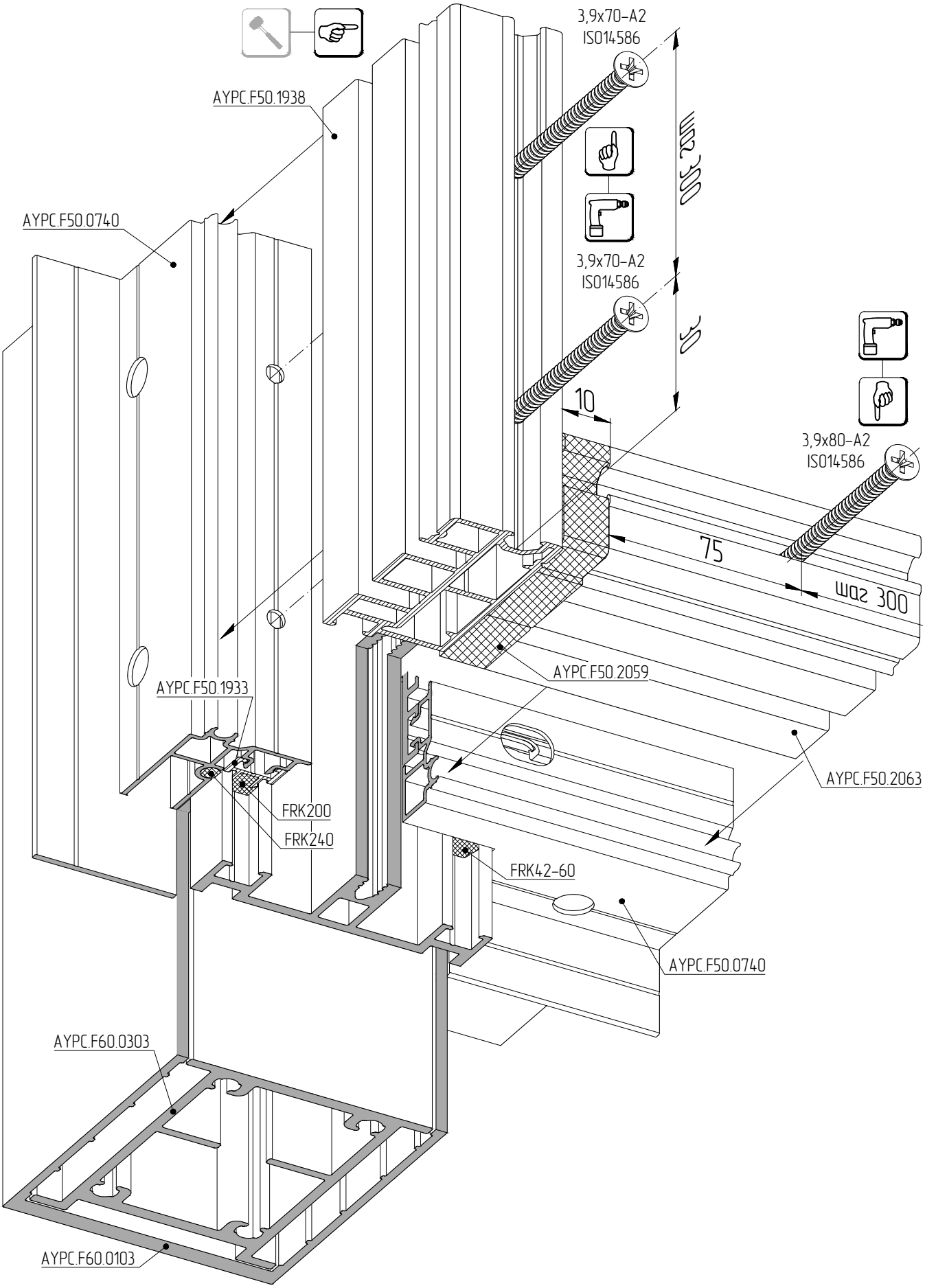Организация нижнего примыкания конструкции