Стойка

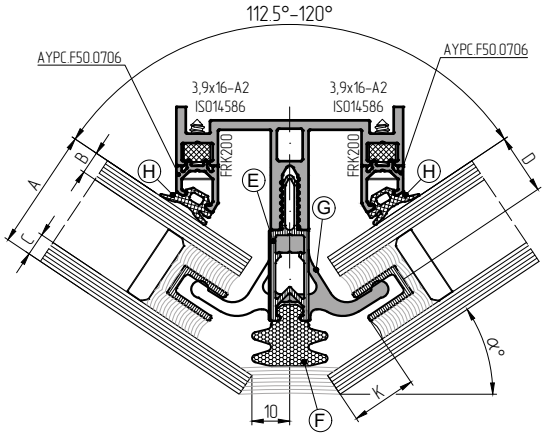

вариант для наружного триплекса

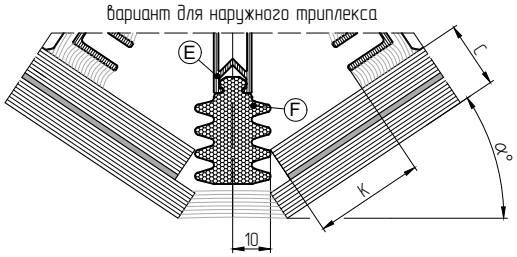

Ригель внахлест

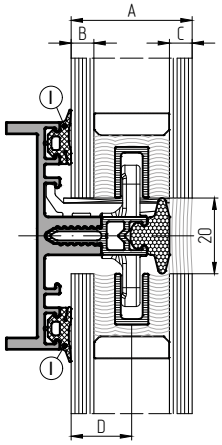

Толщина стекло-пакета, мм	Толщина внутреннего стекла, мм	Толщина наружного стекла, мм	Расстояние до оси вставки, мм	Профиль термомоста на стойке	Уплотнитель фальца на стойке при угле поворота		Прижим	Уплотнитель		Размер зуба, мм
					112.5°–115°	115°–120°		на стойке	на ригеле	
A	B	C	D	E	F		G	H	I	K
32	6	6	16	AYPC.F50.0906	AYPC.F50.1925	AYPC.F50.1924	AYPC.F60.5013K	FRK224	FRK224	(32–C) x tgα°
	6	8								
	8	6								
	8	8								
34	6	8	18	AYPC.F50.0907	AYPC.F50.1925	AYPC.F50.1924	AYPC.F60.5014K	FRK226	FRK226	(38–C) x tgα°
	8	6								
36	6	10	14	AYPC.F50.0906	AYPC.F50.2008	AYPC.F50.1925	AYPC.F60.5013K	FRK225	FRK225	
	8	8	20	AYPC.F50.0907	AYPC.F50.1925	AYPC.F50.1924	AYPC.F60.5014K			
	10	6								
38	6	12	16	AYPC.F50.0906	AYPC.F50.2008	AYPC.F50.1925	AYPC.F60.5013K	FRK224	FRK224	
	8	10								
	10	8	22	AYPC.F50.0907	AYPC.F50.1925	AYPC.F50.1924	AYPC.F60.5014K			
	12	6								
	12	8								
40	8	12	18	AYPC.F50.0907	AYPC.F50.2008	AYPC.F50.1925	AYPC.F60.5014K	FRK226	FRK226	(44–C) x tgα°
	10	10								
42	10	12	20					FRK225	FRK225	
	12	10								
44	12	12	22					FRK224	FRK224	
46	10	18	18	AYPC.F50.0907	AYPC.F50.1926	AYPC.F50.1926	AYPC.F60.5014K	FRK226	FRK226	(50–C) x tgα°
	14	12	26	AYPC.F50.0915	AYPC.F50.2008	AYPC.F50.1925	AYPC.F60.5015K			
	18	10								
48	12	18	20	AYPC.F50.0907	AYPC.F50.1926	AYPC.F50.1926	AYPC.F60.5014K	FRK225	FRK225	
	18	12	28	AYPC.F50.0915	AYPC.F50.2008	AYPC.F50.1925	AYPC.F60.5015K			
50	14	18	22	AYPC.F50.0907	AYPC.F50.1926	AYPC.F50.1926	AYPC.F60.5014K	FRK224	FRK224	
	22	10	30	AYPC.F50.0915	AYPC.F50.2008	AYPC.F50.1925	AYPC.F60.5015K			