Установка крестообразной опорной подкладки для тяжелых заполнений
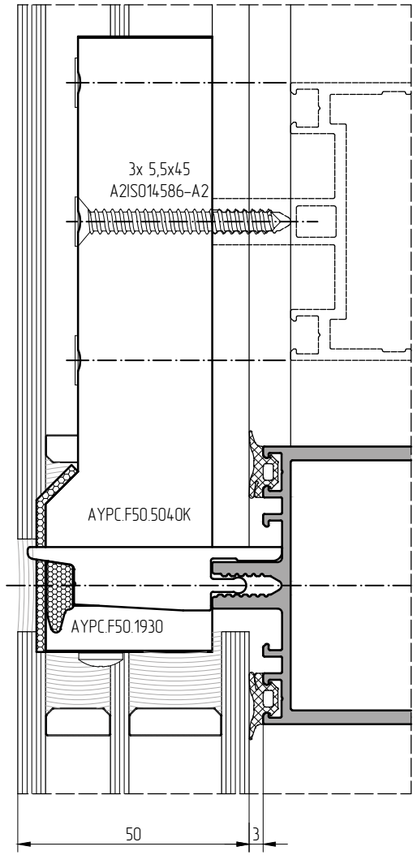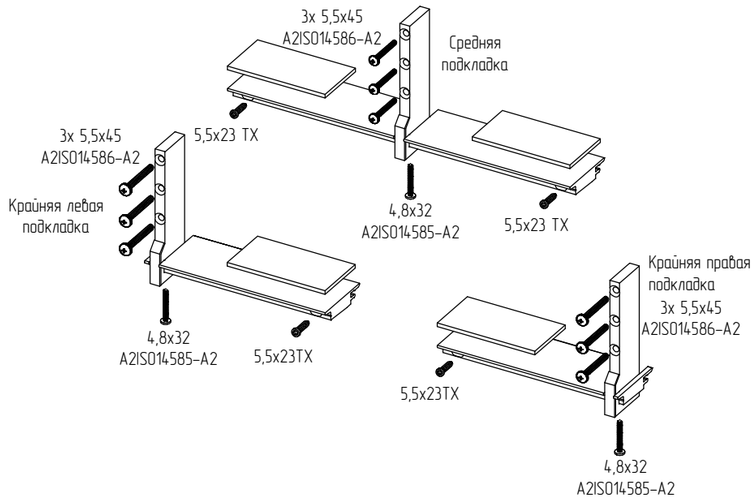
				Дополнительная комплектация крестообразных опорных подкладок			
Толщина заполнения, мм	Артикул средней подкладки	Артикул крайней левой подкладки	Артикул крайней правой подкладки	Рихтовочная подкладка	Утеплитель горизонтального участка	Крепление к стойке	Крепление к ригелю
28–32	AYPC.F50.5031K	–	–	100x38x2	2xAYPC.F50.1930, L=170mm	3x 5,5x25 A2ISO14586	2x 5,5x23 TX
28–32	–	AYPC.F50.5032K	–	100x38x2	AYPC.F50.1930, L=170mm	3x 5,5x25 A2ISO14586	1x 5,5x23 TX
28–32	–	–	AYPC.F50.5033K	100x38x2	AYPC.F50.1930, L=170mm	3x 5,5x25 A2ISO14586	1x 5,5x23 TX
34–38	AYPC.F50.5034K	–	–	100x44x2	2xAYPC.F50.1930,L=170mm	3x 5,5x32 A2ISO14586	2x 5,5x23 TX
34–38	–	AYPC.F50.5035K	–	100x44x2	AYPC.F50.1930, L=170mm	3x 5,5x32 A2ISO14586	1x 5,5x23 TX
34–38	–	–	AYPC.F50.5036K	100x44x2	AYPC.F50.1930, L=170mm	3x 5,5x32 A2ISO14586	1x 5,5x23 TX
40–44	AYPC.F50.5037K	–	–	100x50x2	2xAYPC.F50.1930,L=170mm	3x 5,5x38 A2ISO14586	2x 5,5x23 TX
40–44	–	AYPC.F50.5038K	–	100x50x2	AYPC.F50.1930, L=170mm	3x 5,5x38 A2ISO14586	1x 5,5x23 TX
40–44	–	–	AYPC.F50.5039K	100x50x2	AYPC.F50.1930, L=170mm	3x 5,5x38 A2ISO14586	1x 5,5x23 TX
46–50	AYPC.F50.5040K	–	–	100x56x2	2xAYPC.F50.1930,L=170mm	3x 5,5x45 A2ISO14586	2x 5,5x23 TX
46–50	–	AYPC.F50.5041K	–	100x56x2	AYPC.F50.1930, L=170mm	3x 5,5x45 A2ISO14586	1x 5,5x23 TX
46–50	–	–	AYPC.F50.5042K	100x56x2	AYPC.F50.1930, L=170mm	3x 5,5x45 A2ISO14586	1x 5,5x23 TX
52–56	AYPC.F50.5043K	–	–	100x62x2	2xAYPC.F50.1930,L=170mm	3x 5,5x50 A2ISO14586	2x 5,5x23 TX
52–56	–	AYPC.F50.5044K	–	100x62x2	AYPC.F50.1930, L=170mm	3x 5,5x50 A2ISO14586	1x 5,5x23 TX
52–56	–	–	AYPC.F50.5045K	100x62x2	AYPC.F50.1930, L=170mm	3x 5,5x50 A2ISO14586	1x 5,5x23 TX
58–62	AYPC.F50.5046K	–	–	100x68x2	2xAYPC.F50.1930,L=170mm	3x 5,5x55 A2ISO14586	2x 5,5x23 TX
58–62	–	AYPC.F50.5047K	–	100x68x2	AYPC.F50.1930, L=170mm	3x 5,5x55 A2ISO14586	1x 5,5x23 TX
58–62	–	–	AYPC.F50.5048K	100x68x2	AYPC.F50.1930, L=170mm	3x 5,5x55 A2ISO14586	1x 5,5x23 TX
64–68	AYPC.F50.5149K	–	–	100x74x2	2xAYPC.F50.1930,L=170	3x 5,5x60 A2ISO14586	2x 5,5x23 TX
64–68	–	AYPC.F50.5150K	–	100x74x2	AYPC.F50.1930, L=170	3x 5,5x60 A2ISO14586	1x 5,5x23 TX
64–68	–	–	AYPC.F50.5151K	100x74x2	AYPC.F50.1930, L=170	3x 5,5x60 A2ISO14586	1x 5,5x23 TX
70–74	AYPC.F50.5152K	–	–	100x74x2	2xAYPC.F50.1930,L=170	3x 5,5x65 A2ISO14586	2x 5,5x23 TX
70–74	–	AYPC.F50.5153K	–	100x74x2	AYPC.F50.1930, L=170	3x 5,5x65 A2ISO14586	1x 5,5x23 TX
70–74	–	–	AYPC.F50.5154K	100x74x2	AYPC.F50.1930, L=170	3x 5,5x65 A2ISO14586	1x 5,5x23 TX