Подкладка уплотнительная FRK200

Для соединения стойки и ригеля: внахлест 6 мм

Устанавливать после обработки стоек

Обработка стоек под установку закладных крепления ригеля, изготовленных из профиля AYPC.F60.0403. Соединение стоек AYPC.F60.0111 с ригелями AYPC.F60.0211 внахлест 6 мм

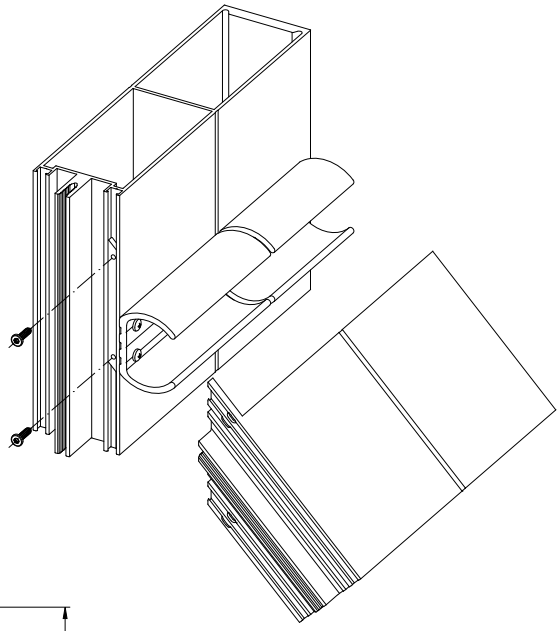

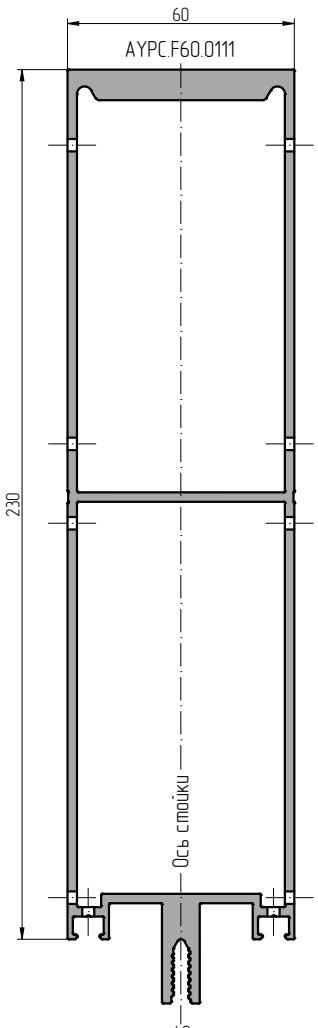

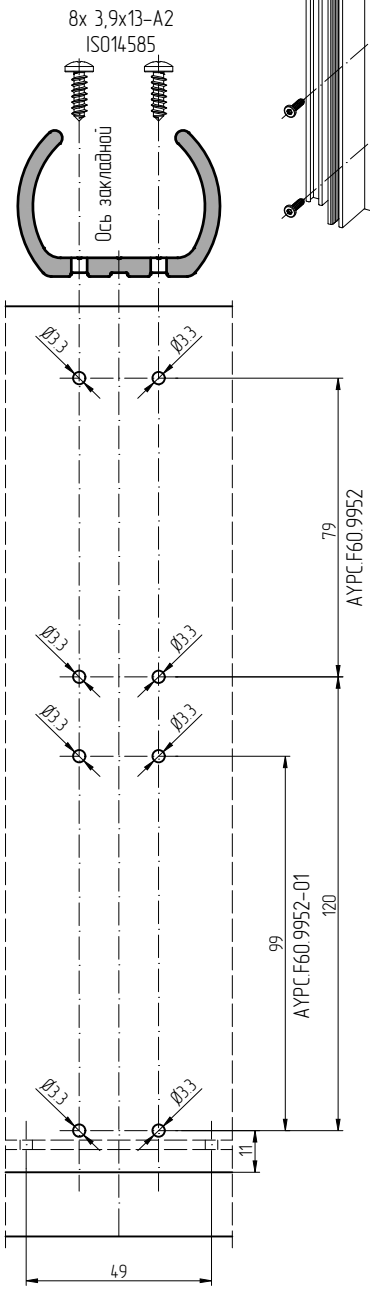

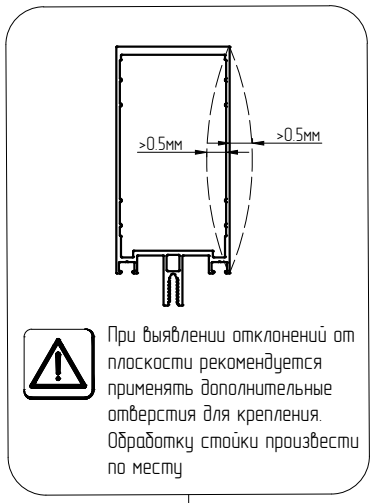
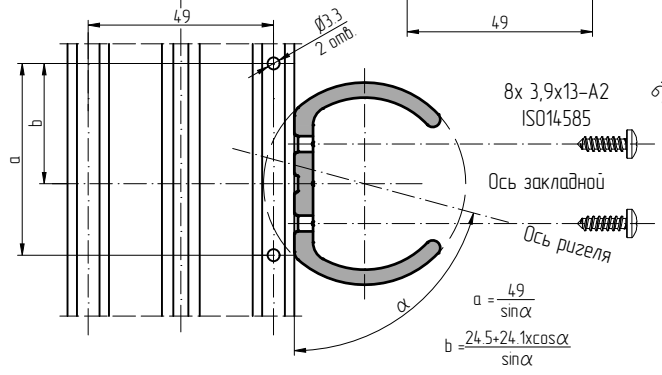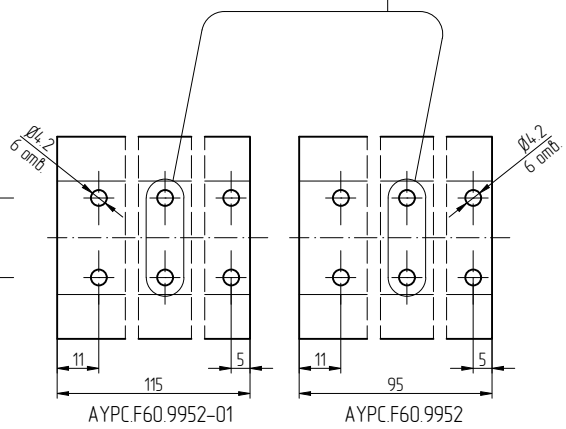
При выявлении отклонений от плоскости рекомендуется применять дополнительные отверстия для крепления. Обработку стойки произвести по месту