Последовательность сборки кронштейна AYPC.F50.2923 на фасаде

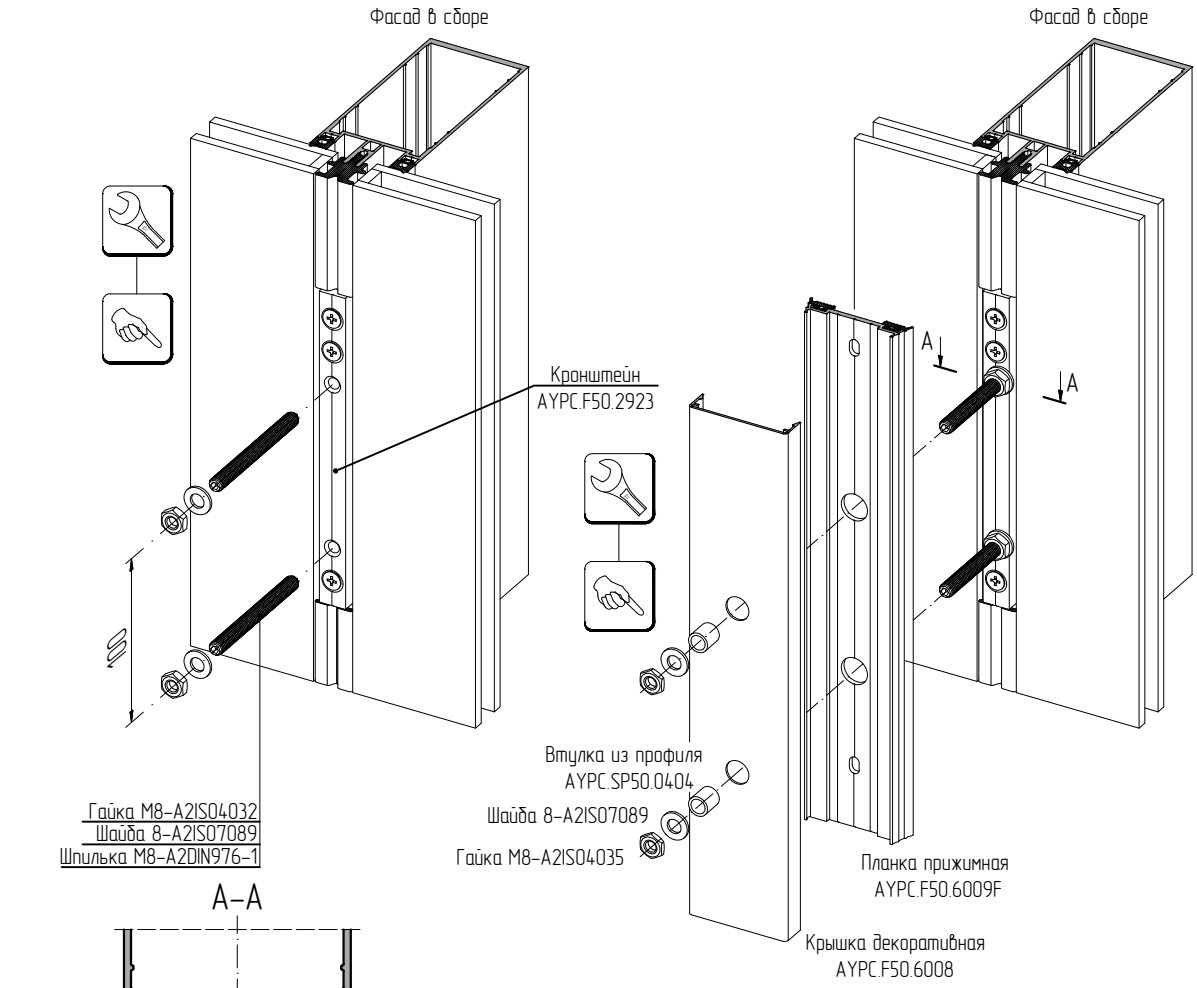

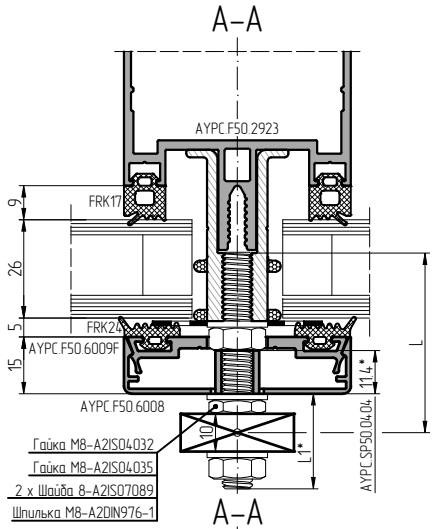

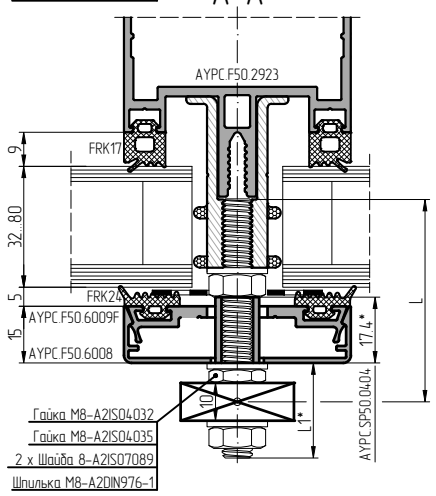

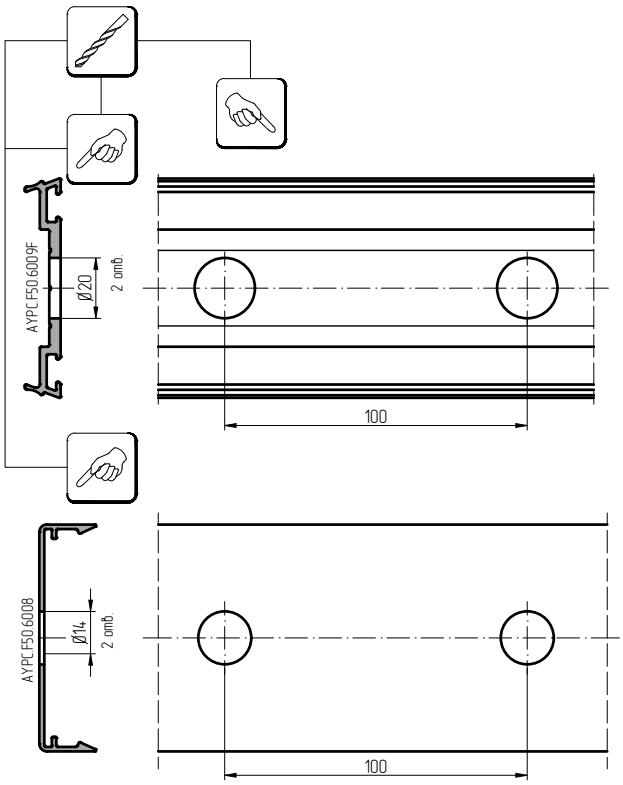

*Длина шпильки и втулки AYPC.SP50.0404 выбираются конструктивно