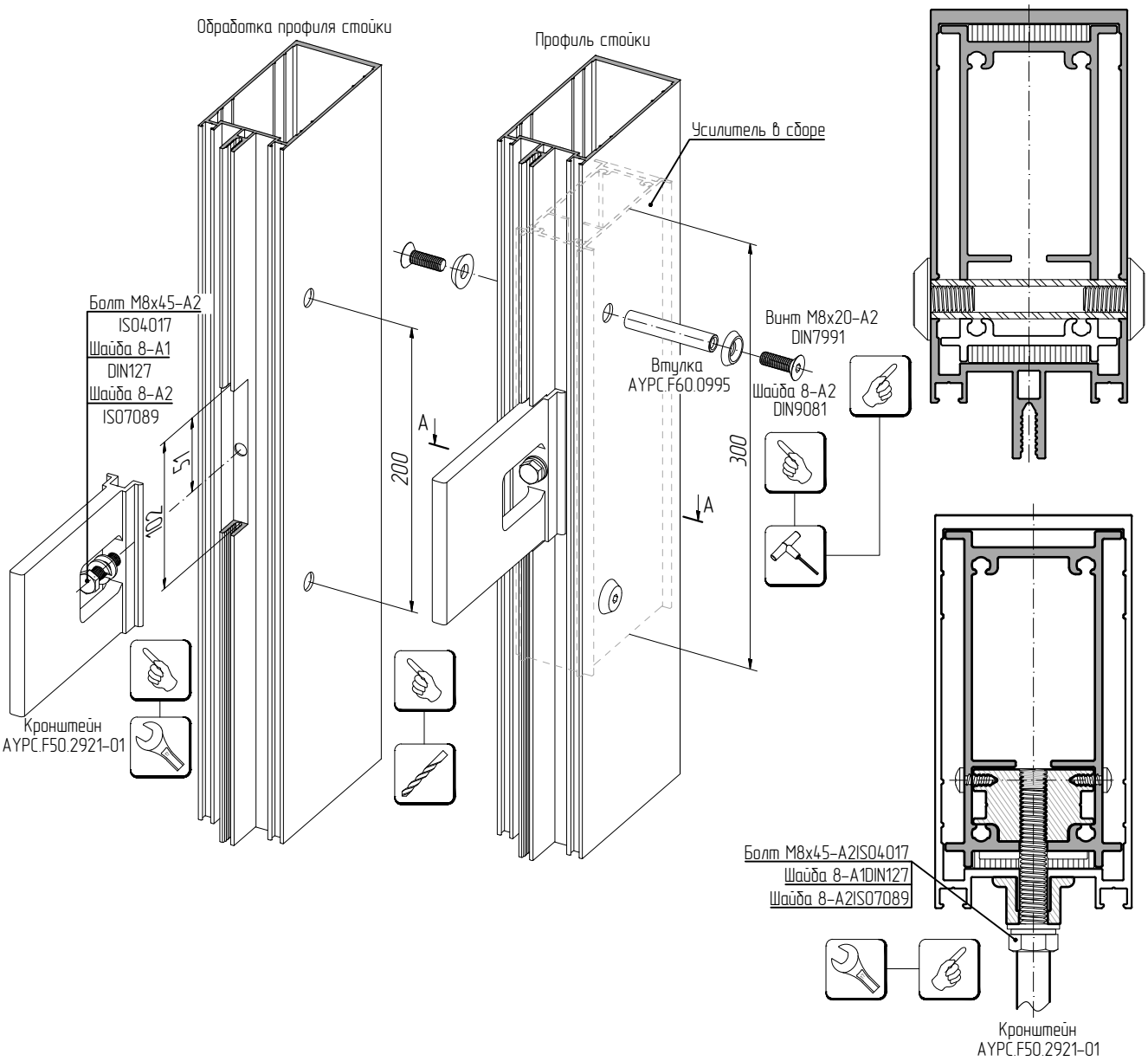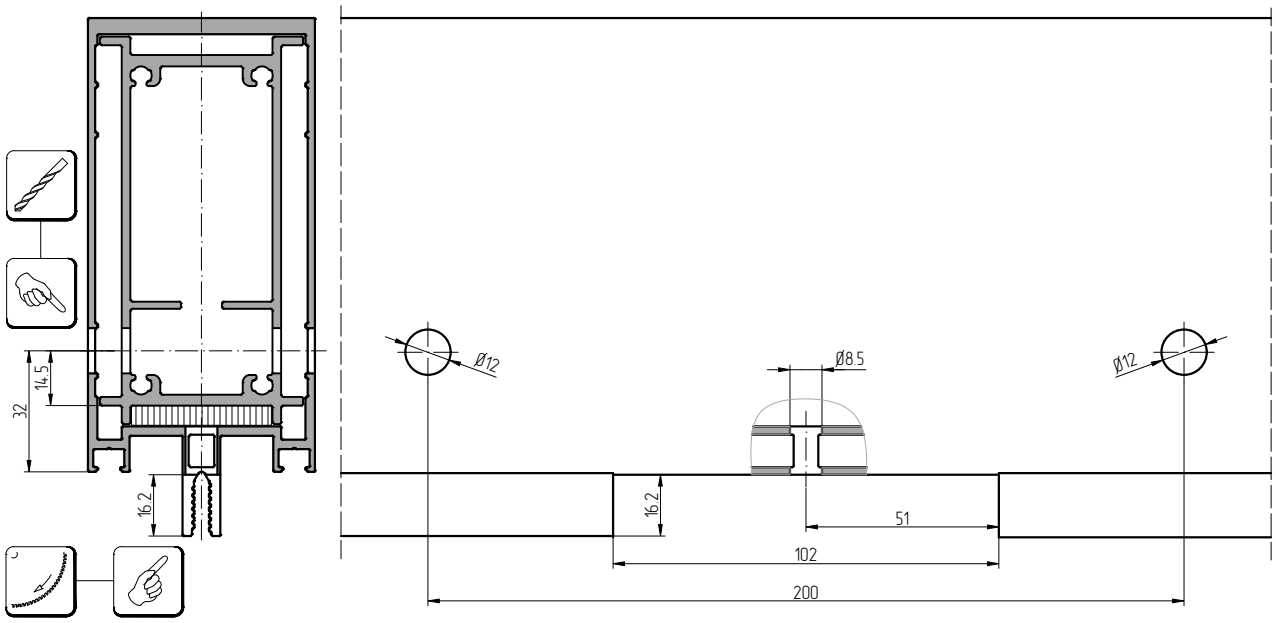Последовательность обработки и сборки профилей под установку опорного кронштейна AYPC.F50.2921-01