Последовательность обработки и сборки профилей стойки под установку несущего кронштейна AYPC.F50.2921

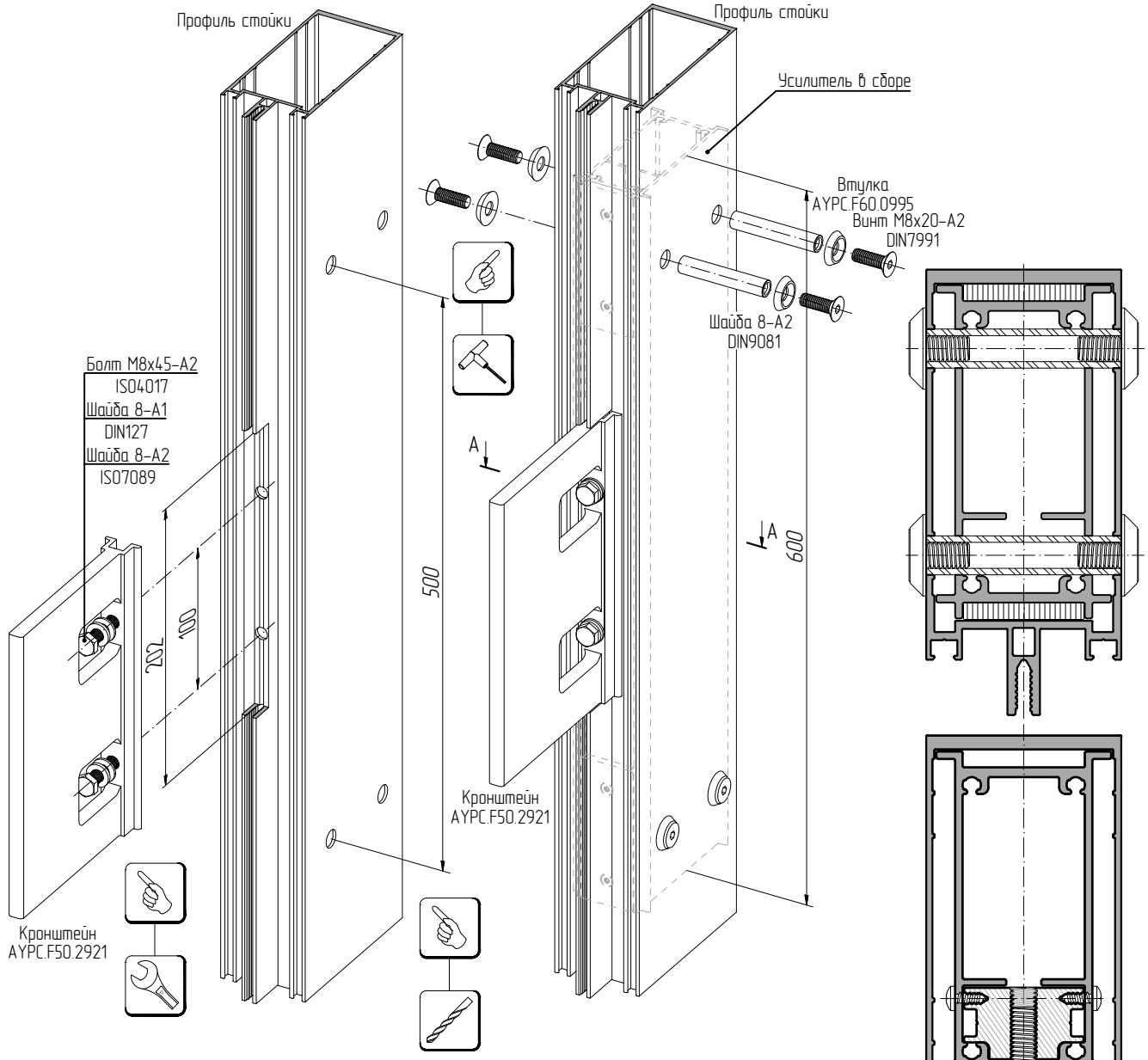

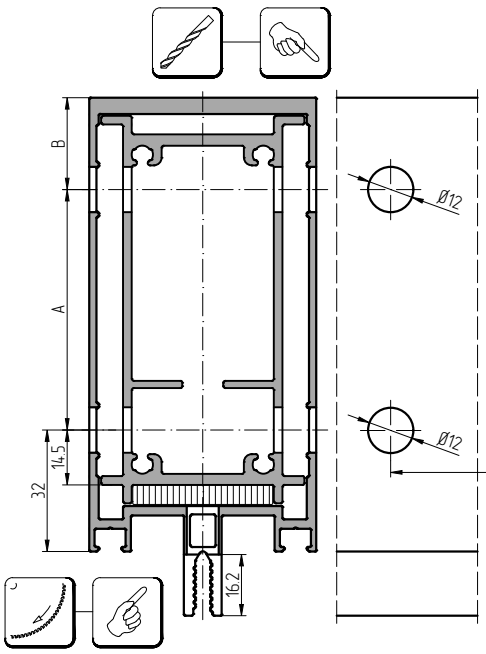
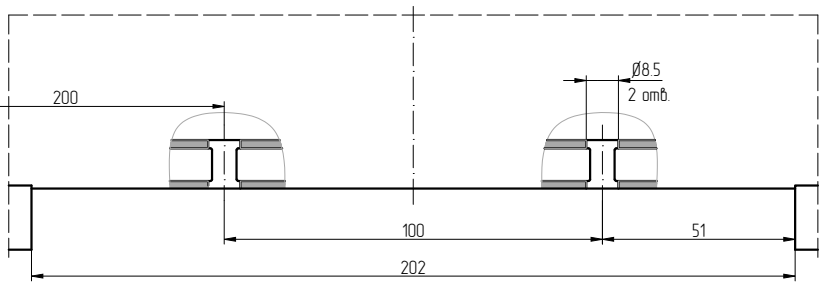
Профиль стойки	Профиль усилителя	Обработка	
		Размер A, мм	Размер B, мм
AYPC.F60.0105	AYPC.F60.0305	64	24
AYPC.F60.0106	AYPC.F60.0306	84	24
AYPC.F60.0107	AYPC.F60.0307	97	26
AYPC.F60.0108	AYPC.F60.0308	112	26
AYPC.F60.0109	AYPC.F60.0309	126	27
AYPC.F60.0110	AYPC.F60.0310	141	27