Последовательность сборки профилей стойки под установку крепежных элементов со стороны тыльной поверхности стойки

Обработка профиля стойки

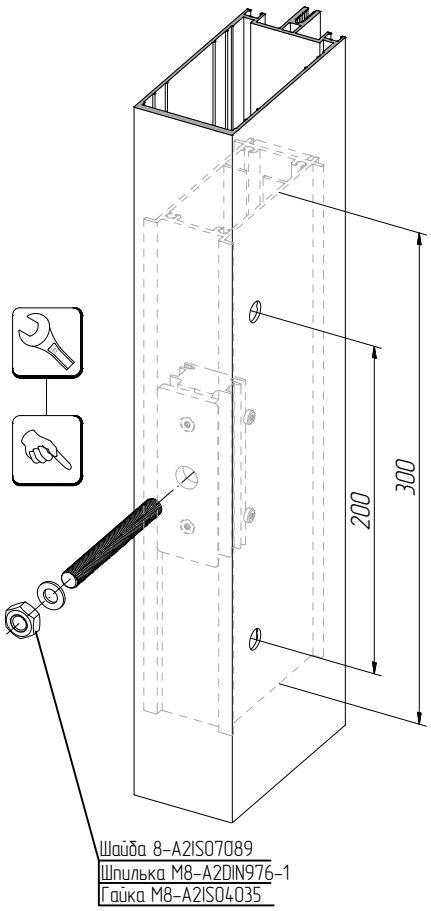

Крепление усилителя в профиле стойки при его локальной установке

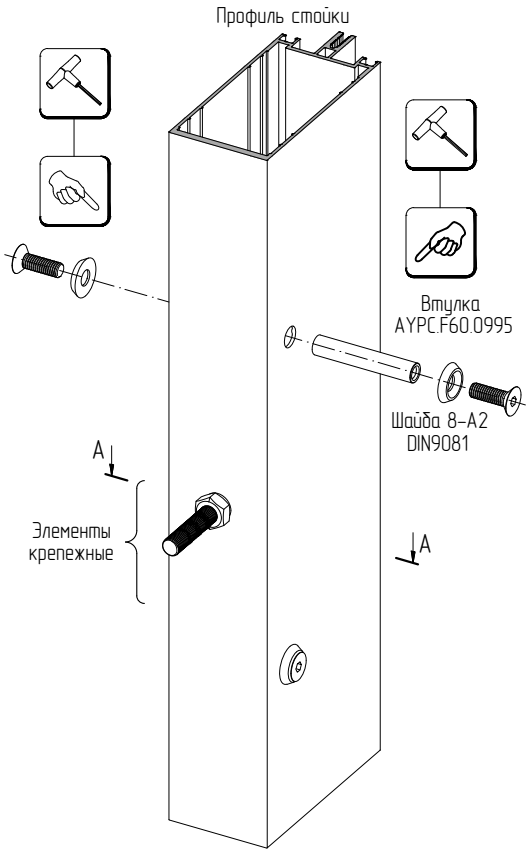

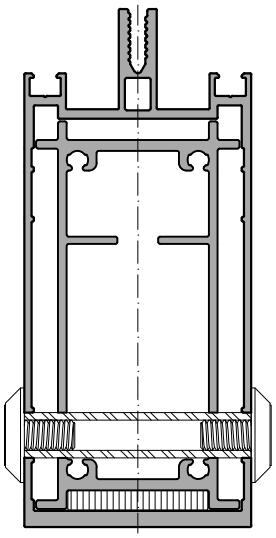

A–A

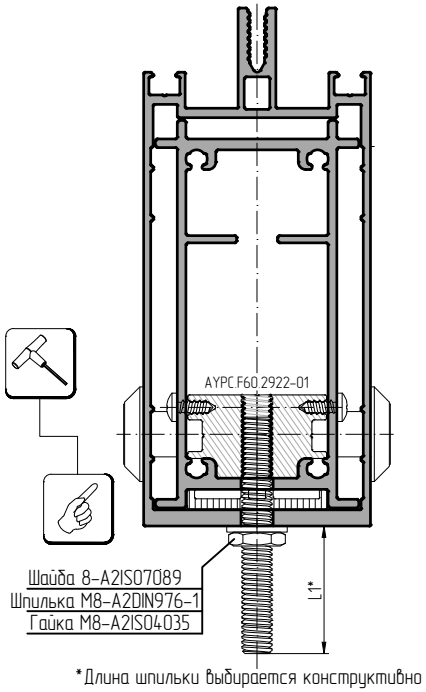

*Длина шпильки выбирается конструктивно
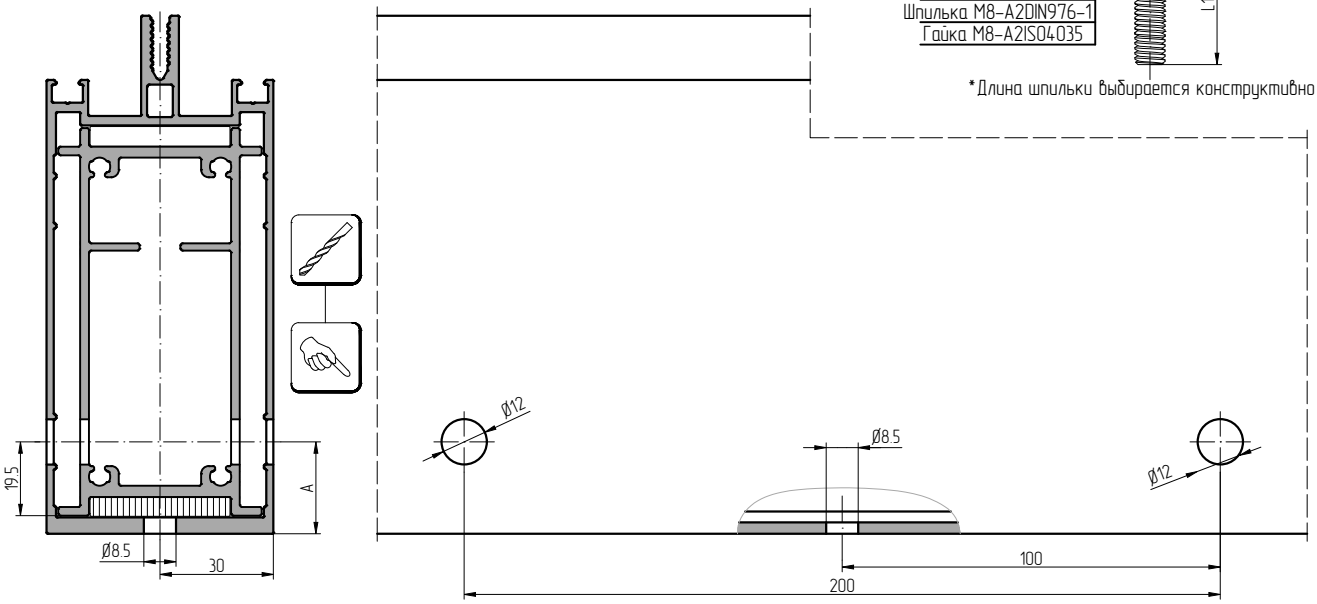
Профиль стойки	Профиль усилителя	Обработка
		Размер A, мм
AYPC.F60.0105	AYPC.F60.0305	24
AYPC.F60.0106	AYPC.F60.0306	24
AYPC.F60.0107	AYPC.F60.0307	26
AYPC.F60.0108	AYPC.F60.0308	26
AYPC.F60.0109	AYPC.F60.0309	27
AYPC.F60.0110	AYPC.F60.0310	27