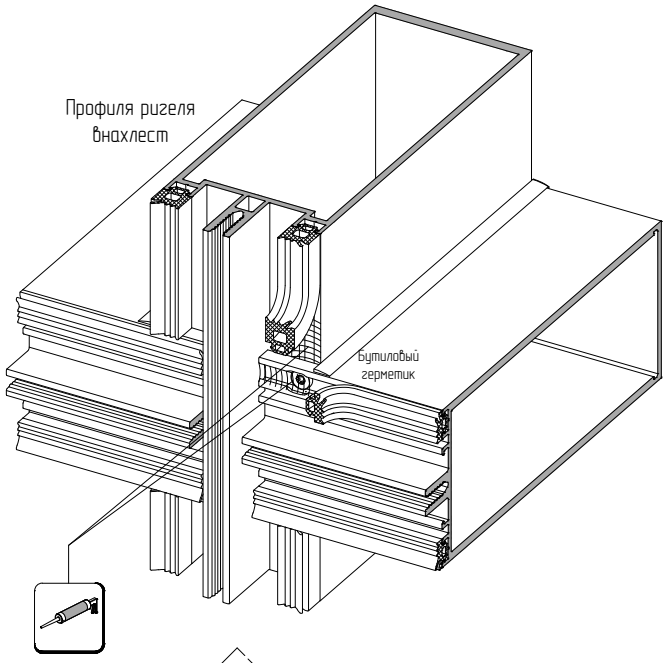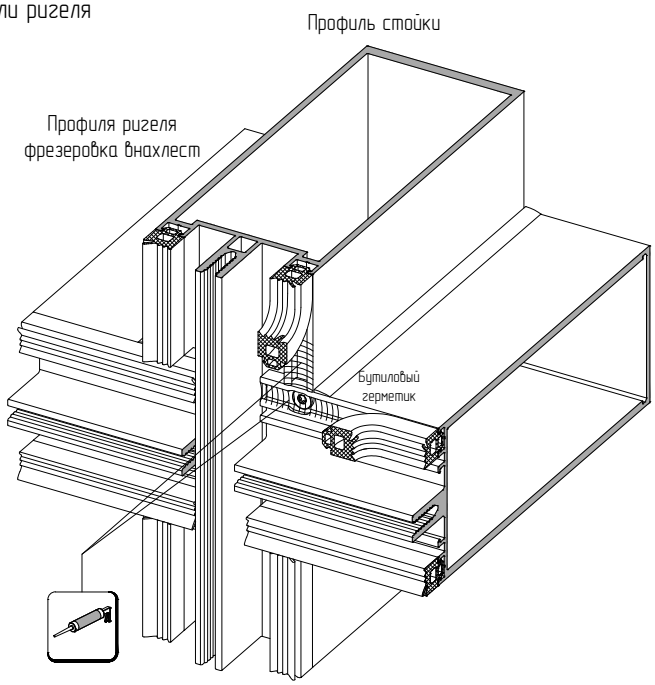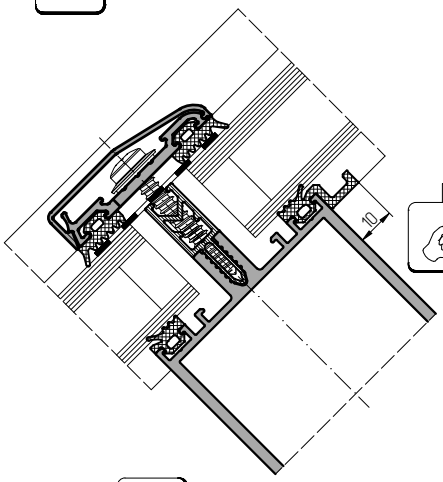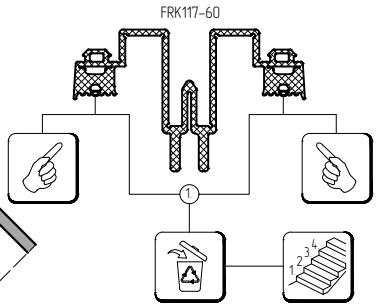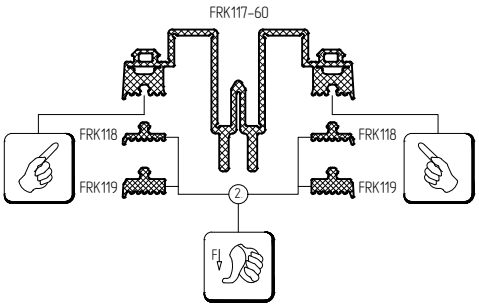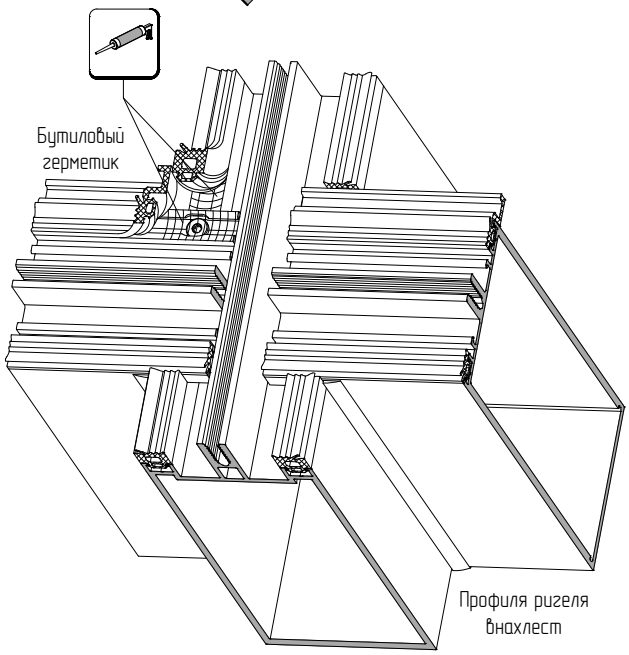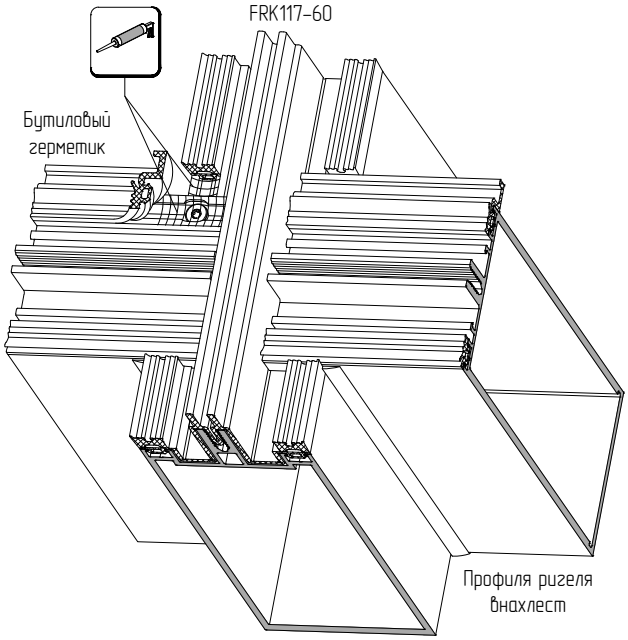Установка уплотнителей FRK14–FRK22 на профили стойки и профили ригеля