Последовательность сборки узла крепления двух стоек по высоте при многопролетной неразрезной схеме крепления витража
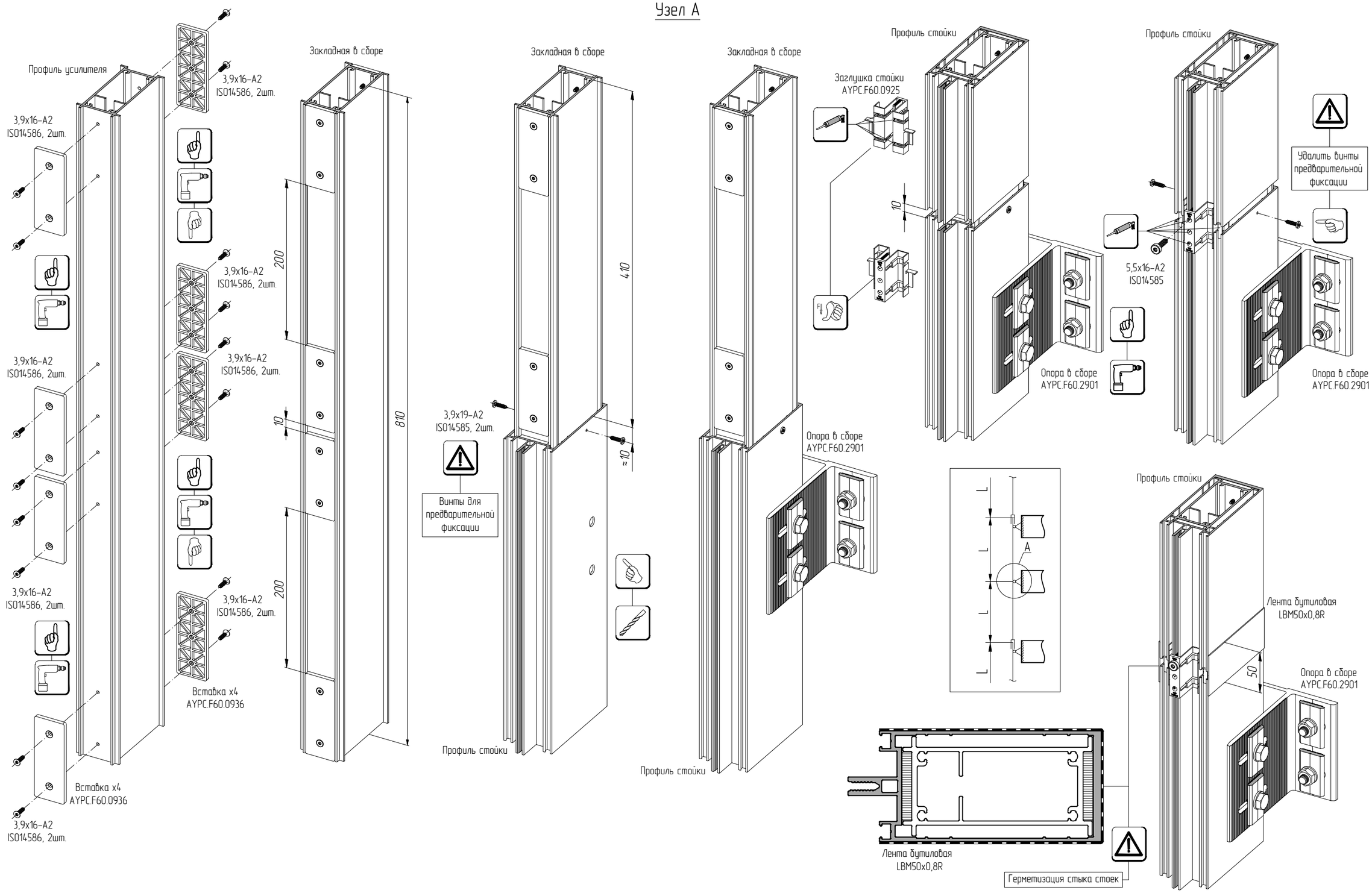
## Узел А