Соединение профилей стоек и профилей ригелей внахлест с помощью закладной крепления ригеля (артикул профиля AYPC.F60.0411)

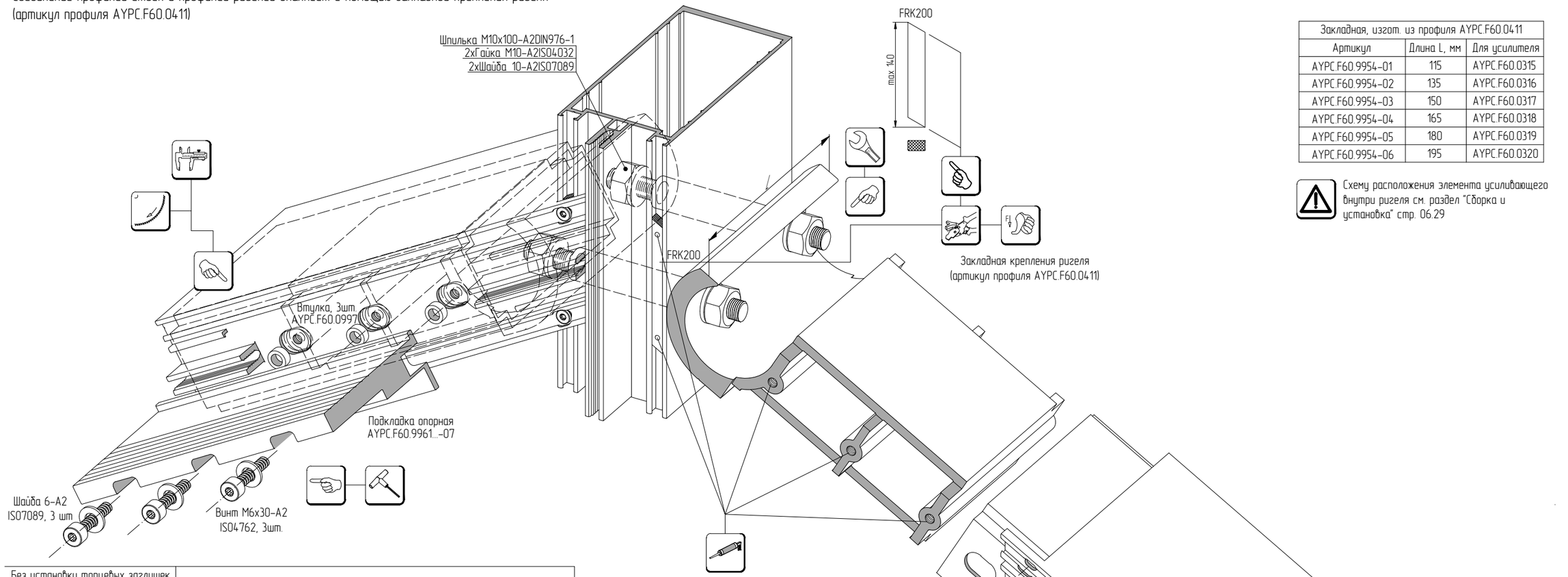

Закладная, изгот. из профиля AYPC.F60.0411		
Артикул	Длина L, мм	Для усилителя
AYPC.F60.9954-01	115	AYPC.F60.0315
AYPC.F60.9954-02	135	AYPC.F60.0316
AYPC.F60.9954-03	150	AYPC.F60.0317
AYPC.F60.9954-04	165	AYPC.F60.0318
AYPC.F60.9954-05	180	AYPC.F60.0319
AYPC.F60.9954-06	195	AYPC.F60.0320

Схему расположения элемента усиливающего внутри ригеля см. раздел "Сборка и установка" стр. 06.29
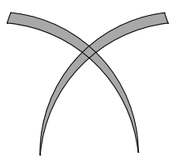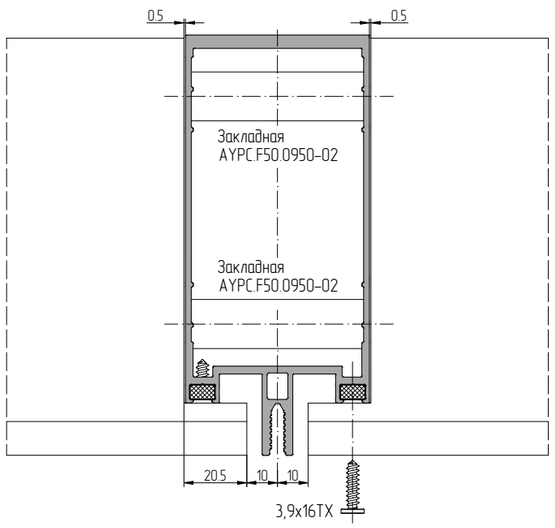
Без установки торцевых заглушек