Соединение профилей стоек и профилей ригелей внахлест с помощью закладной крепления ригеля (артикул профиля AYPC.F60.0405)

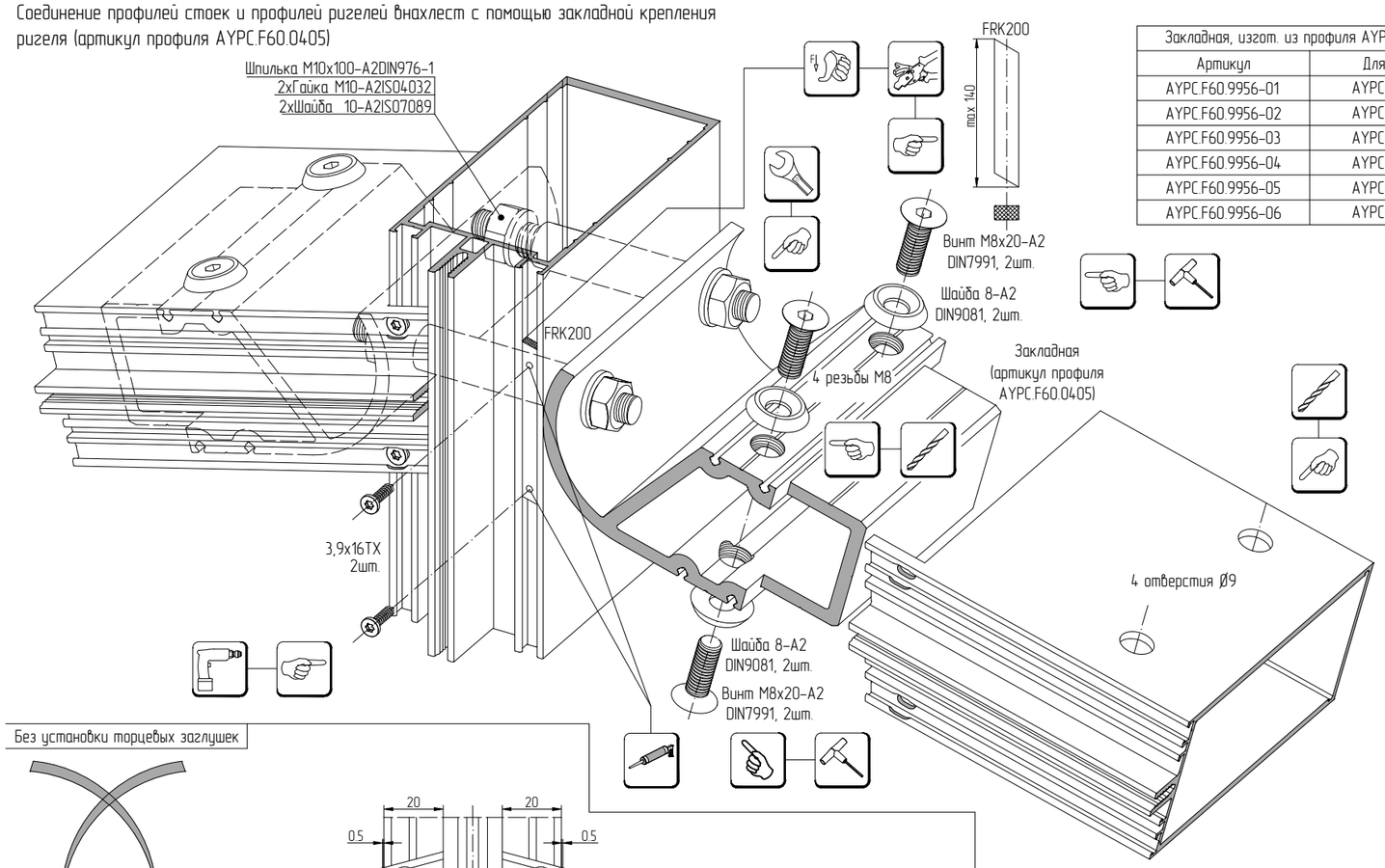

Закладная, изгот. из профиля AYPC.F60.0405	
Артикул	Для ригеля
AYPC.F60.9956-01	AYPC.F60.0205
AYPC.F60.9956-02	AYPC.F60.0206
AYPC.F60.9956-03	AYPC.F60.0207
AYPC.F60.9956-04	AYPC.F60.0208
AYPC.F60.9956-05	AYPC.F60.0209
AYPC.F60.9956-06	AYPC.F60.0210

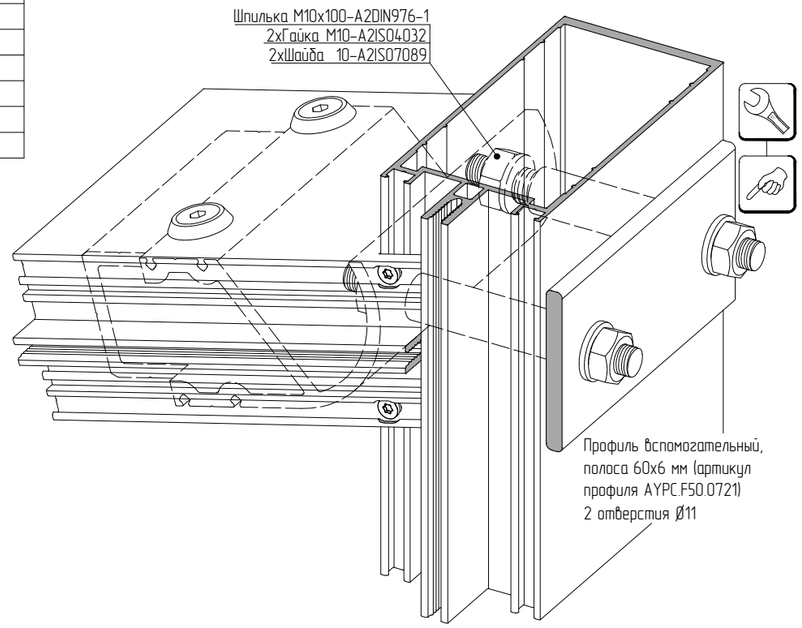

Без установки торцевых заглушек

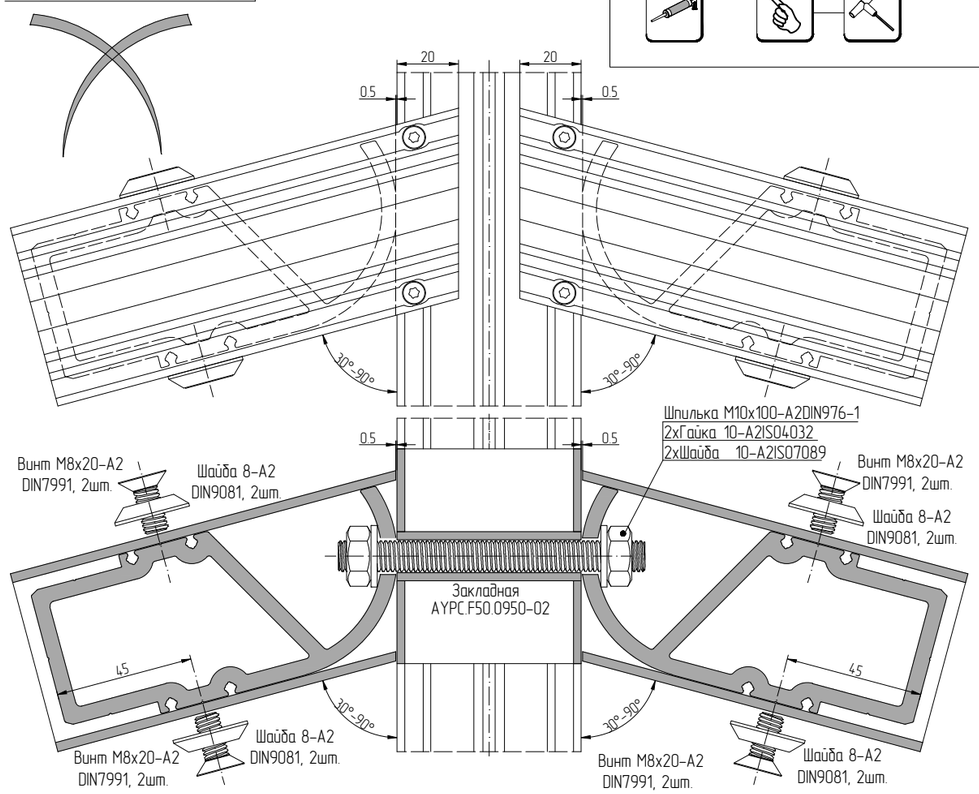

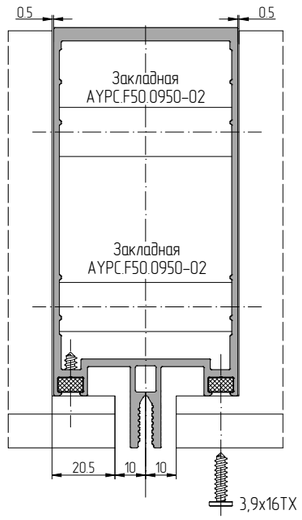
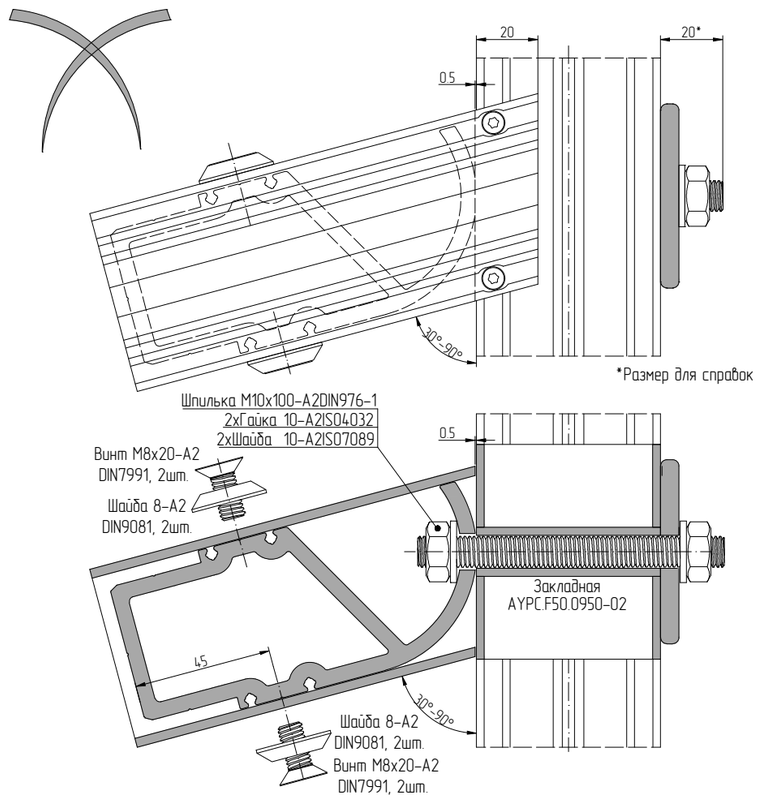
Без установки торцевых заглушек