Соединение стоек и наклонных ригелей внахлест с помощью закладной крепления ригеля (артикул профиля AYPC.F60.0403)

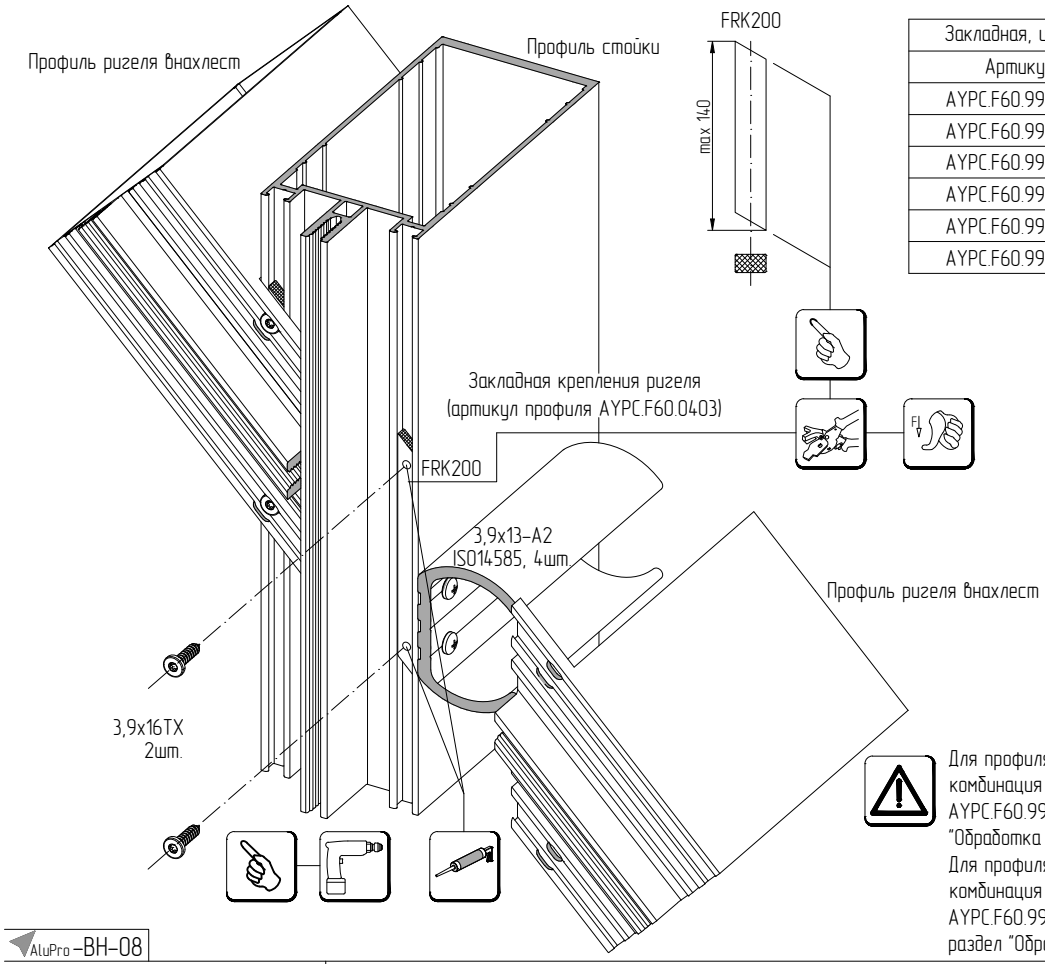

Закладная, изгот. из профиля AYPC.F60.0403	
Артикул	Для ригеля
AYPC.F60.9952-01	AYPC.F60.0205
AYPC.F60.9952-02	AYPC.F60.0206
AYPC.F60.9952-03	AYPC.F60.0207
AYPC.F60.9952-04	AYPC.F60.0208
AYPC.F60.9952-05	AYPC.F60.0209
AYPC.F60.9952-06	AYPC.F60.0210

Для профиля ригеля AYPC.F60.0211 применяется комбинация закладных крепления ригеля AYPC.F60.9952 и AYPC.F60.9952-01, см. раздел "Обработка профилей"
Для профиля ригеля AYPC.F60.0212 применяется комбинация закладных крепления ригеля AYPC.F60.9952-01 и AYPC.F60.9952-02, см. раздел "Обработка профилей"

AluPro-BH-08
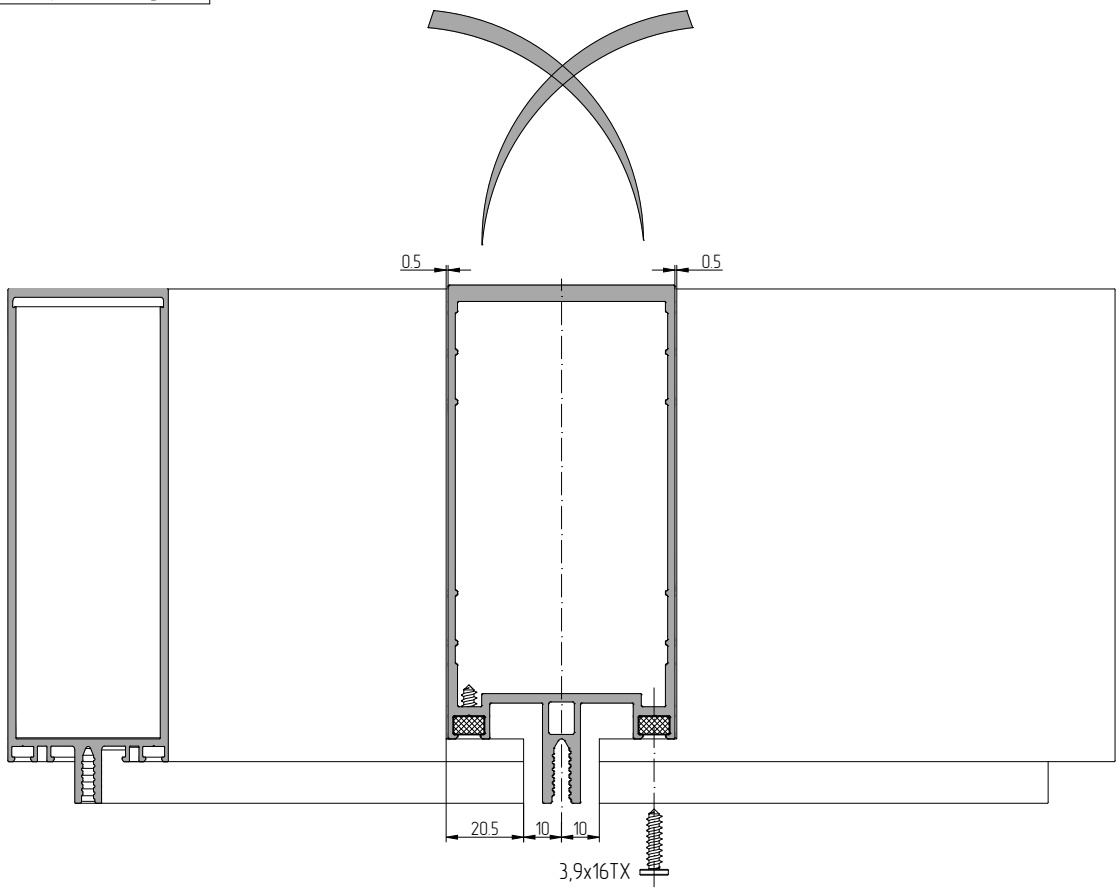
Без установки торцевых заглушек