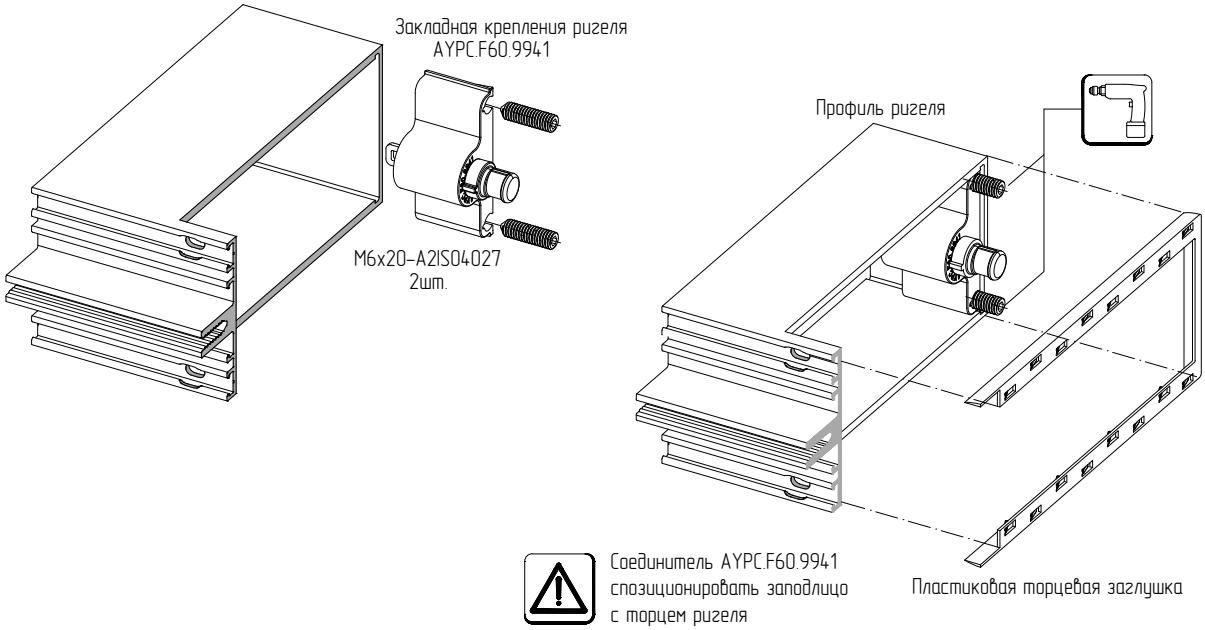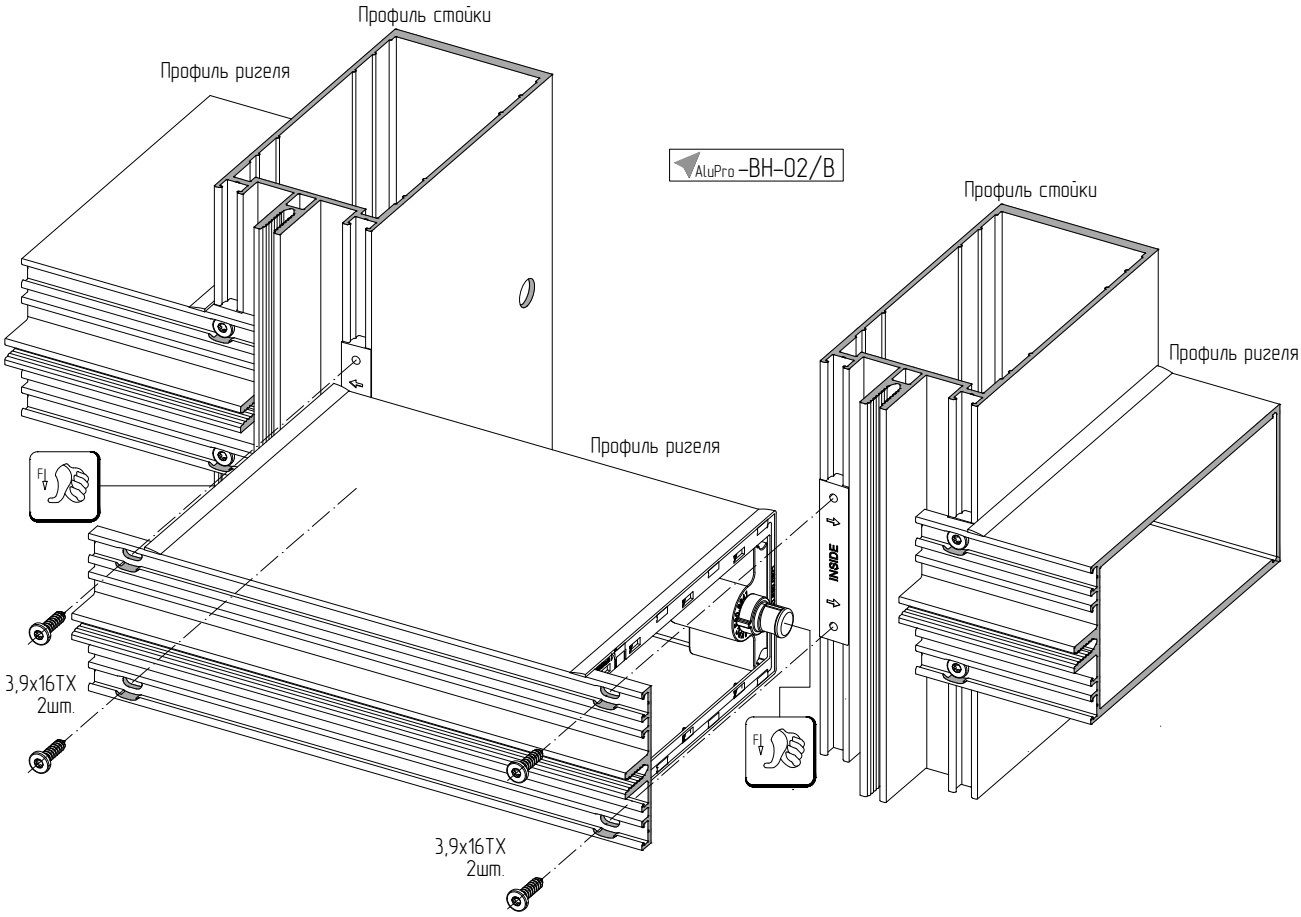Установка кнопочного соединителя AYPC.F60.9941 на профиль ригеля