Схема вентиляции и отвода влаги из наклонной прозрачной части конструкции фасада

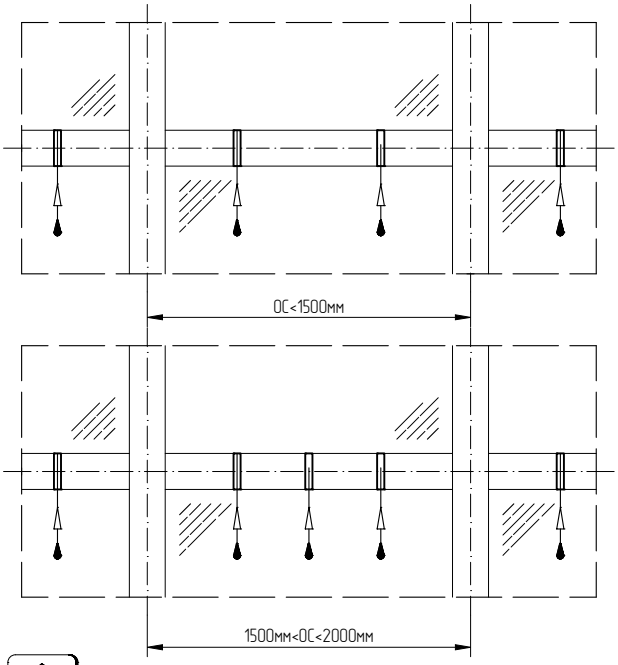

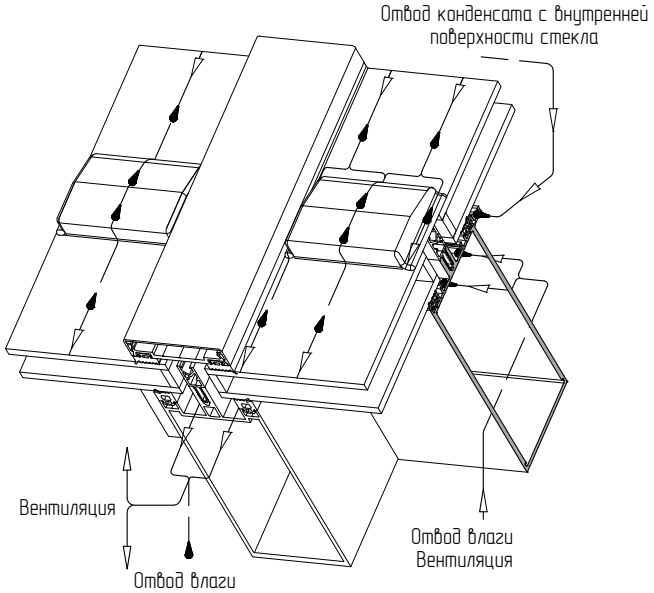

Отвод влаги и конденсата реализованы через уплотнительные лотки и отверстия в прижимных планках

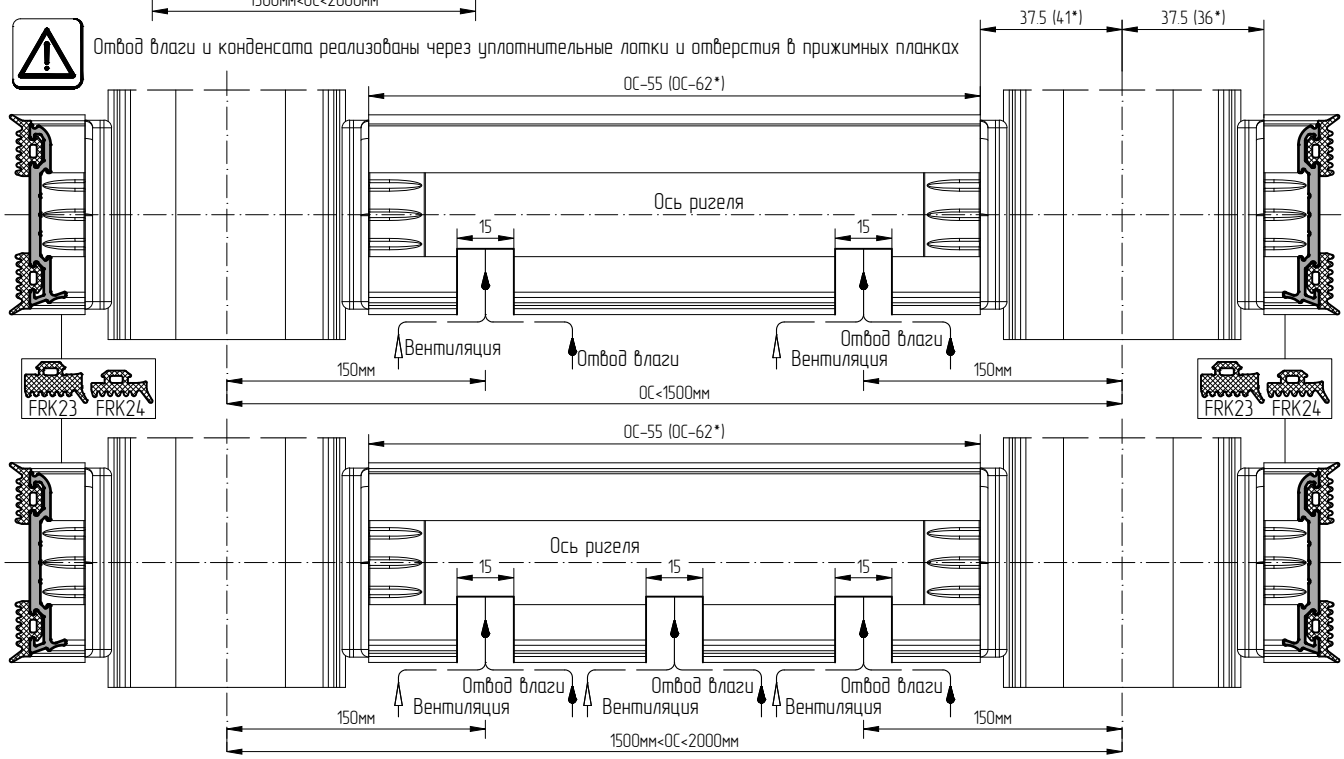

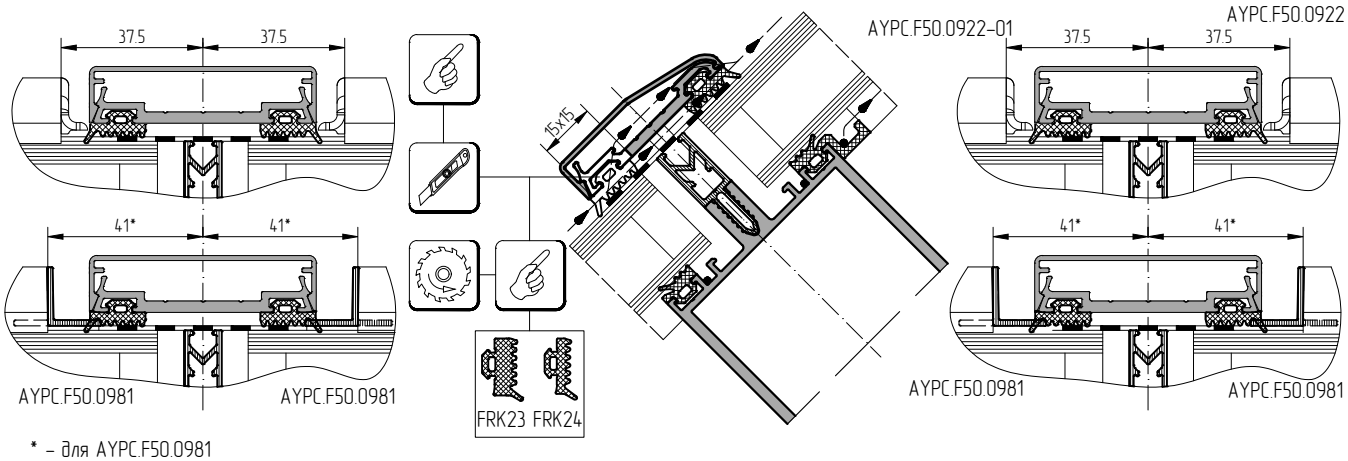

* – для AYPC.F50.0981